CATALOGO DELLE PARTI DI RICAMBIO
CATALOGUE PIECES DE RECHANGE
CATALOGUE OF SPARE PARTS

■ GILERA 150 5V "ARCORE„

■ GILERA 125 5V "ARCORE„

GILERA®

AZIENDA GILERA

PIAGGIO®

OLDTIMERWORKSHOP.COM

CATALOGO DELLE PARTI DI RICAMBIO
CATALOGUE PIECES DE RECHANGE
CATALOGUE OF SPARE PARTS

■ GILERA 150 5V "ARCORE„

■ GILERA 125 5V "ARCORE„

AVVERTENZE

Nel presente « Catalogo P. R. » sono illustrati tutti i particolari fornibili come ricambi per la **Gilera 150 5V « ARCORE »** e **125 5V « ARCORE »**; in ogni tavola i vari particolari sono contrassegnati da numeri di figura: nelle tabelle relative alle tavole, in corrispondenza di ogni numero di figura, è indicato il numero di disegno che lo contraddistingue quale parte di ricambio.
Nelle illustrazioni i vari gruppi sono scoposti secondo lo schema di smontaggio e rimontaggio.
Le tavole sono disposte come segue:

Motore: T. 1 ÷ V - Telaio: VI ÷ VII - Manubrio e sospensioni: T. VIII - Ruote: T. IX - Impianto Elettrico: T. X - Trasmissioni: T. XI.

NOTICE

Sur ce « Catalogue P. R. » on a illustré toutes les pièces fournies comme rechanges pour la **Gilera 150 5V « ARCORE »**; sur chaque tableau les pièces sont contrasignées par des numéros de figure; sur le texte concernant le tableau, à côté de chaque numéro de figure on a indiqué le numéro de dessin qui le distingue comme pièces de rechange.
Dans les illustrations les groupes ont été représentés éclatés, suivant le schéma de démontage et remontage.
Les tableaux sont rangés comme il suit:

Moteur: T. I ÷ V - Cadre: VI ÷ VII - Guidon et suspensions: T. VIII - Roues: T. IX - Installation electrique: T. X - Transmissions: T. XI.

NOTICE

On this « Spare Parts Catalogue » there are illustrated all parts that can be supplied as spare for **Gilero 150 5V « ARCORE »** and **125 5V « ARCORE »**; on each illustrated table the various details are countersigned by a number; on the part list, at the side of the detail number it is indicated the part drg. No. that identifies it as spare part.
On tables the groups are carried out following the dismantling and reassembling scheme.
The tables are subdivided as follows:

Engine: T. I ÷ V - Chassis: VI ÷ VII - Handlebars and suspension: T. VIII - Wheels: T. IX - Electrical equipment: T. X - Transmissions: T. XI.

GILERA ®

AZIENDA GILERA

® PIAGGIO

OLDTIMERWORKSHOP.COM

INDICE DELLE TAVOLE — INDEX ILLUSTRÉ — TABLE INDEX

T. I Carter - Cilindro - Albero motore
Carter - Cylindre - Arbre moteur
Crankcase - Cylinder - Krankshaft

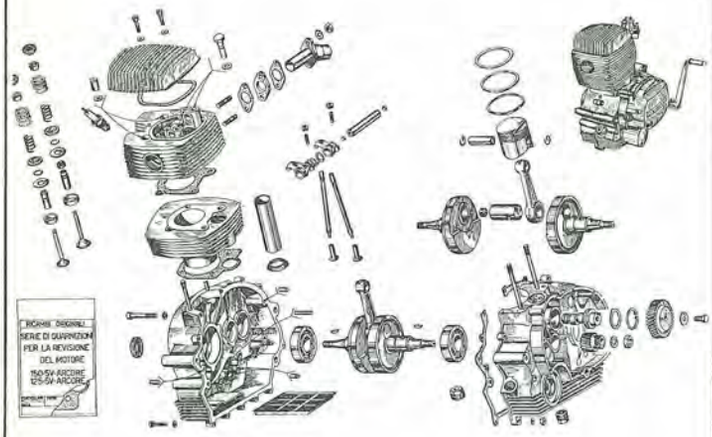

T. II Albero primario - Secondario - Gruppo frizione
Arbre de transmission - Arbre intermédiaire - Embrayage
Main shaft - Driven shaft - Clutch

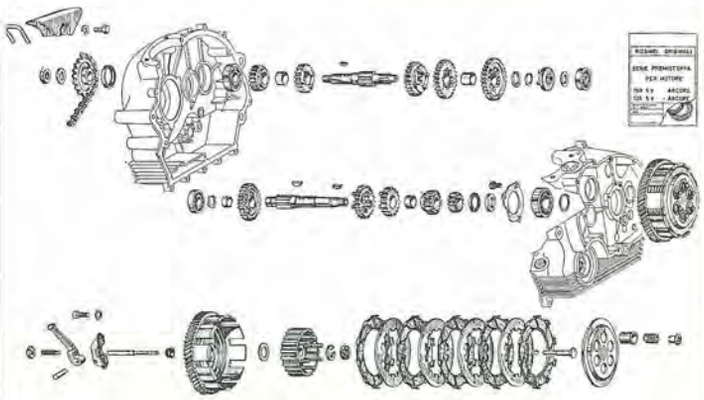

T. III Gruppo avviamento - Selettore - Pompa olio
Groupe démarrage - Selecteur - Pompe huile
Starter group - Selector - Oil pump

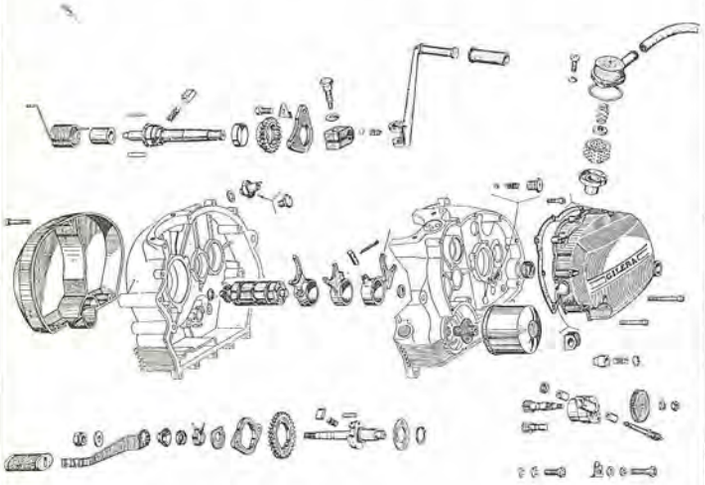

T. IV Carburatore - Depuratore aria
Carburateur - Filtre à aire
Carburettor - Air filter

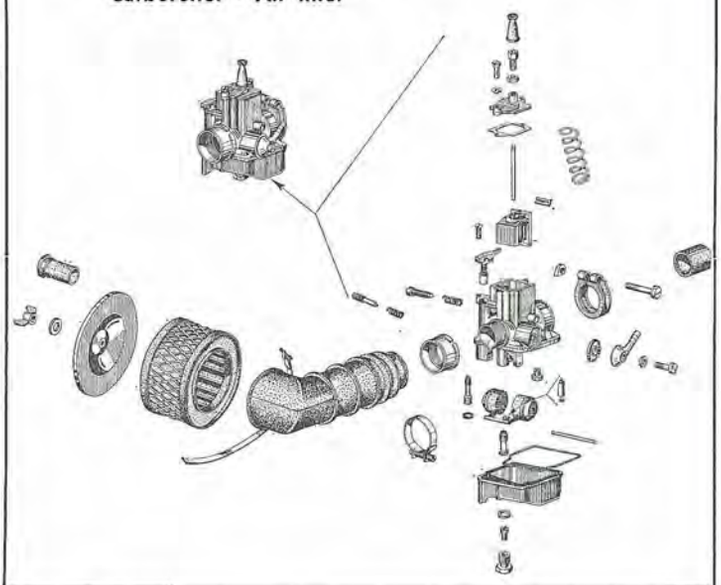

T. V Volano magnete
Volant magnétique
Flywheel magneto

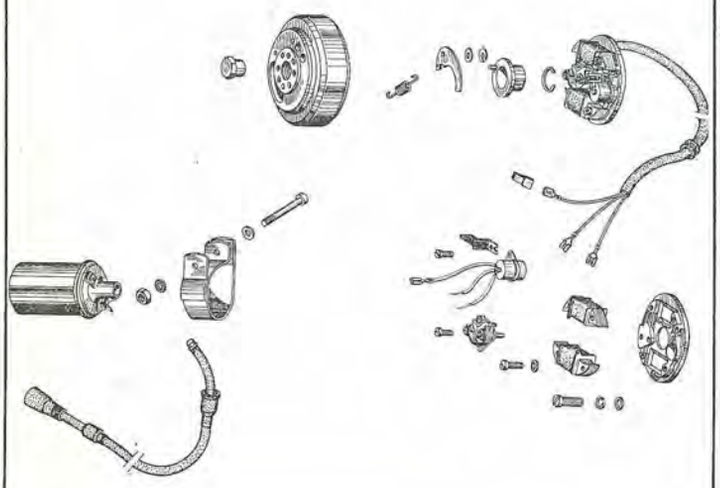

T. VI Telaio
Châssis
Frame

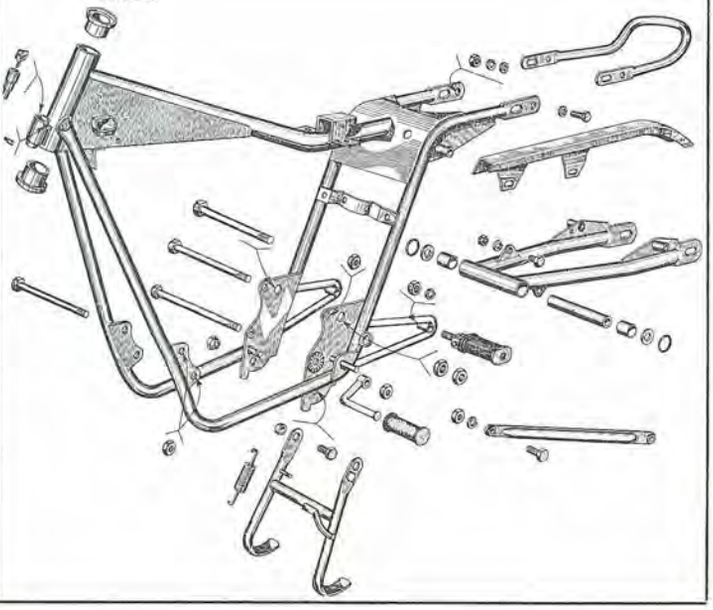

OLDTIMERWORKSHOP.COM

INDICE DELLE TAVOLE — INDEX ILLUSTRÉ — TABLE INDEX

T. VII Serbatoio - Sella - Marmitta - Parafanghi
Réservoir - Selle - Silencieux - Garde-boue
Fuel tank - Saddle - Silencer - Mudguard

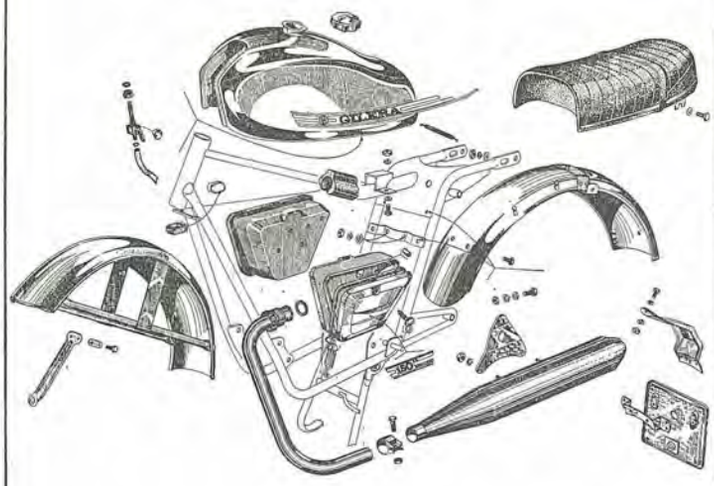

T. VIII Sospensione anteriore e posteriore - Manubrio
Suspension AV. - Suspension AR. - Guidon
Front and rear suspension - Handlebars

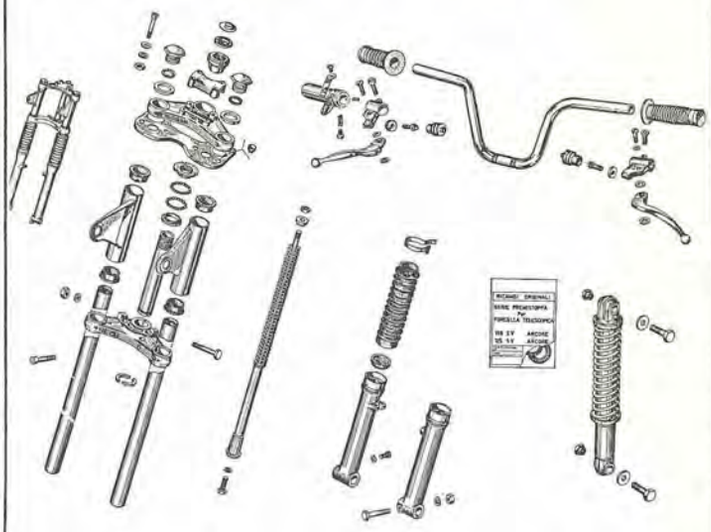

T. IX Mozzo ruota anteriore e posteriore
Moyeu roue AV. et AR.
Front and rear hub

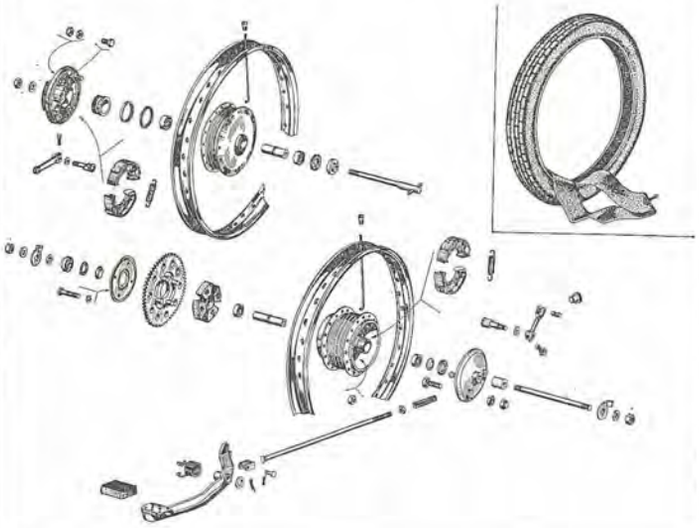

T. X Impianto elettrico (dispositivi e connessioni)
Installation électrique
Electrical equipment

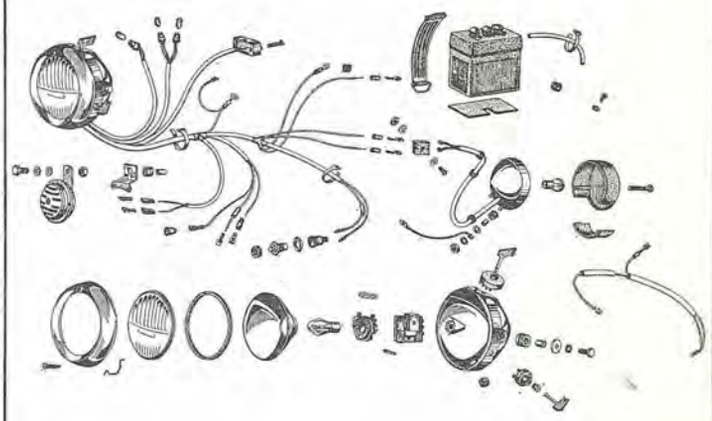

T. XI Contachilometri - Trasmissioni e borsa attrezzi
Compteur Kms. - Transmissions - Trousse à outils
Speedometer - Transmissions - Tools

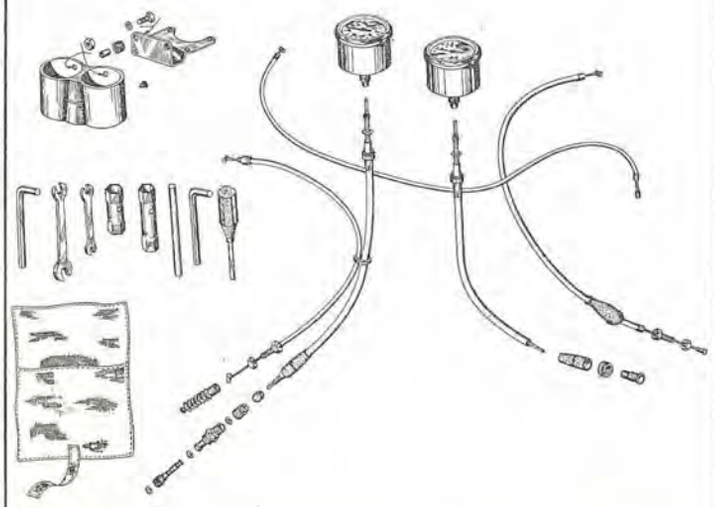

OLDTIMERWORKSHOP.COM

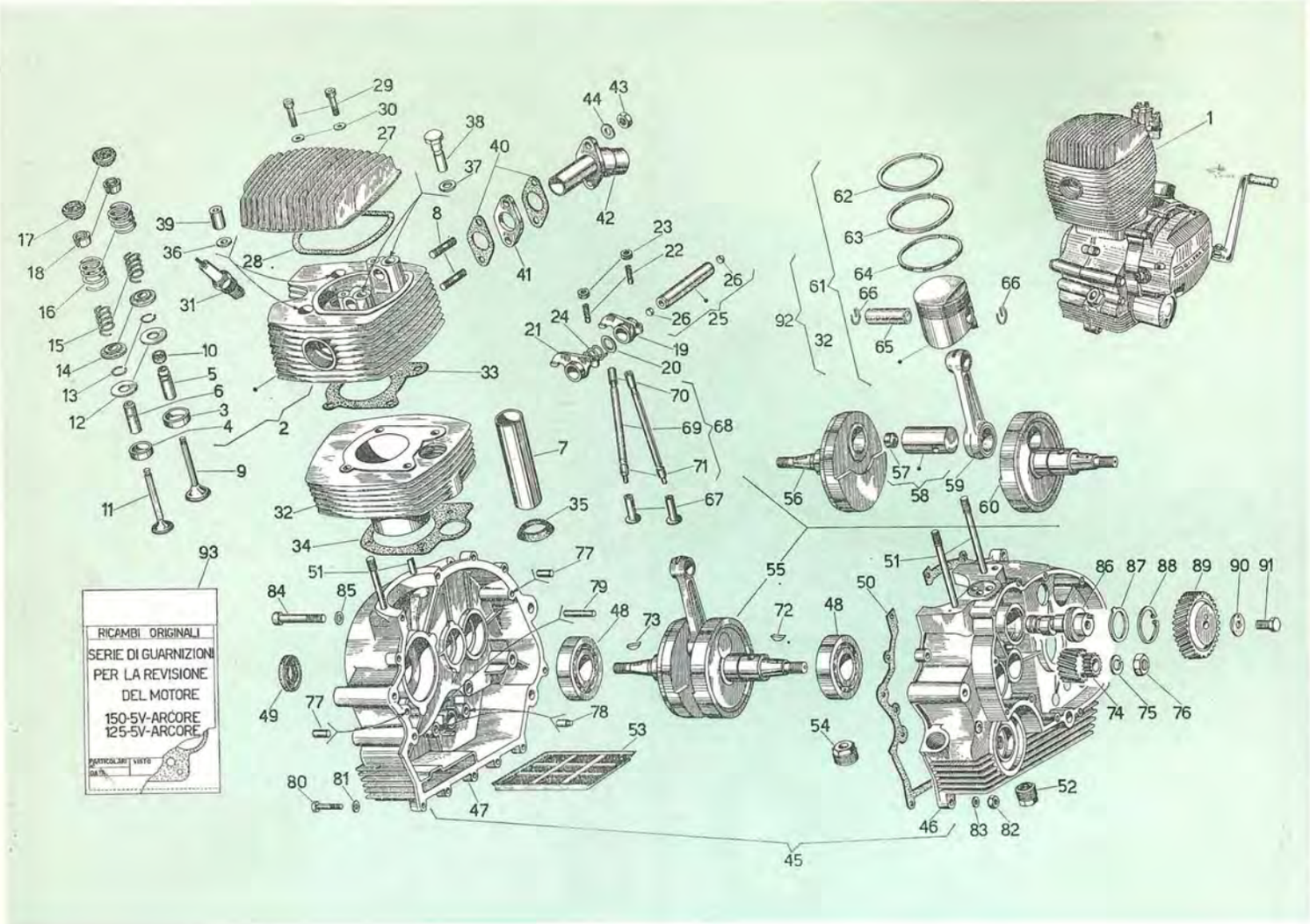

T. I

Carter - Cilindro - Albero motore
Carter - Cylindre - Arbre moteur
Crankcase - Cylinder - Krankshaft

Fig. N. Fig. No.	DENOMINAZIONE DESIGNATION PART NAME	Validità Valable pour Valid for	Particolare Référence Part. No.	Quantità Quantité Quantity
1	**Motore completo** **Moteur complet** **Engine, unit**	150-5V	**G/400601** a)	1
1	**Motore completo** **Moteur complet** **Engine, unit**	125-5V	**G/400600** a)	1
2	**Testa del cilindro compl.** **Culasse compl.** **Cylinder head, unit**	150-5V	**G/400511** b)	1
2	**Testa del cilindro compl.** **Culasse compl.** **Cylinder head, unit**	125-5V	**G/400110** b)	1
3	Sede valvola di aspiraz. Siège soupape d'aspiration Seat of inlet valve	125-5V 150-5V	G/400036 ★)	1
4	Sede valvola di scarico Siège soupape décharge Seat of the exaust valve	150-5V 125-5V	G/400035 ★)	1
5	Guida valvola di aspir. Guide soupape d'aspiration Guide of inlet valve	150-5V 125-5V	G/400043 ★)	1
6	Guida valvola di scarico Guide soupape déchar. Guide of the exaust valve	150-5V 125-5V	G/400044 ★)	1
7	Guaina per aste distribuzione Gaîne pour tige distribution Sleeve for distribution rod	150-5V	G/400512	1

OLDTIMERWORKSHOP.COM

Fig. N. Fig. No.	DENOMINAZIONE DESIGNATION PART NAME	Validità Valable pour Valid for	Particolare Référence Part. No.	Quantità Quantité Quantity
7	Guaina per aste distribuzione Gaîne pour tige distribution Sleeve for distribution rod	125-5V	G/400037	1
8	Prigioniero fiss. carbur. Boulon fix. carburateur Stud sec. carburettor	↑	G/24753	2
9	Valvola di aspirazione Soupape d'aspiration Inlet valve		G/400018	1
10	Cappuccio Capuchon Cap		G/400045	1
11	Valvola di scarico Soupape décharge Exaust valve		G/400019	1
12	Rondella app. molla Rondelle for ressort Washer for spring		G/400042	2
13	Anello Bague Ring	150-5V 125-5V	G/400500	2
14	Piattello inferiore Plaquette inférieure Lower plate		G/400499	2
15	Molla inter. per valvola Ressort intérieur pour soupape Inner spring for valve		350083	2
16	Molla est. per valvola Ressort extér. pour soupape Outer spring for valve		350084	2
17	Scodellino Godet Cup		G/400094	2
18	Semicono Demi - cône Half cone	↓	G/400095	4

Fig. N. Fig. No.	DENOMINAZIONE DESIGNATION PART NAME	Validità Valable pour Valid for	Particolare Référence Part. No.	Quantità Quantité Quantity
19	Bilanciere aspirazione Balancier d'aspiration Rocker, inlet	↑	G/400039	1
20	Rondella Rondelle Washer		G/400727	1
21	Bilancere scarico Balancier décharge Rocker, exhaust		G/400038	1
22	Registro Registre Register		G/26353	2
23	Dado Ecrou Nut		G/21022	2
24	Molla Ressort Spring		G/400048	1
25	**Asse per bilancieri completo** **Essieu pour balanciers complets** **Pivot for rockers unit**	150-5V 125-5V	**G/400138** c)	1
26	Tappo Bouchon Plug		G/400047	2
27	Coperchio per bilancieri Couvercle pour balanc. Cover for rockers		G/400032	1
28	Guarnizione del coper. Joint pour couvercle Gasket for cover		G/400033	1
29	Vite Vis Screw		G/60475	2
30	Rondella Rondelle Washer	↓	G/21558	2

OLDTIMERWORKSHOP.COM

Fig. N. Fig. No.	DENOMINAZIONE DESIGNATION PART NAME	Validità Valable pour Valid for	Particolare Référence Part. No.	Quantità Quantité Quantity
31	Candela Bougie Spark plug	150-5V 125-5V	G/26984	1
32	**Cilindro completo** **Cylindre complet** **Cylinder unit**	150-5V	**G/400506**	1
32	**Cilindro completo** **Cylindre complet** **Cylinder unit**	125-5V	**G/400240**	1
33	Guarnizione fra cilindro e testa Joint entre cylindre et culasse Gasket between cylinder and cylinder head	↑	G/400034	1
34	Guarnizione fra cilindro e carter Joint entre cylindre et carter Gasket between cylinder and crankcase		G/400103	1
35	Guarnizione Joint Gasket		G/400107	1
36	Rondella piana Rondelle Washer	150-5V 125-5V	S. 16647	2
37	Rondella piana Rondelle Washer		S. 13776	2
38	Dado con codolo Ecrou Nut		G/400489	2
39	Dado Ecrou Nut		G/400053	2
40	Guarnizione per racc. Joint pour raccord Gasket for jointing pipe	↓	G/400127	2

Fig. N. Fig. No.	DENOMINAZIONE DESIGNATION PART NAME	Validità Valable pour Valid for	Particolare Référence Part. No.	Quantità Quantité Quantity
41	Distanziale Entrétoise Spacer	↑	G/400126	1
42	Raccordo Raccord Jointing pipe		G/400675	1
42	Raccordo Raccord Jointing pipe	150-5V 125-5V	G/400582	1
43	Dado Ecrou Nut		S. 20208	2
44	Rondella elastica Rondelle élastique Spring washer	↓	S. 12540	2
45	**Carter completo** **Carter complet** **Crankcase, assy.**	150-5V 1000÷1582	**G/400115** d)	1
45	**Carter completo** **Carter complet** **Crankcase, assy.**	150-5V 1583 ÷	**G/402127** d)	1
45	**Carter completo** **Carter complet** **Crankcase, assy.**	125-5V	**G/402126** d)	1
46	Semicarter lato frizione Demi - carter, côté embrayage Crankcase half, clutch side	150-5V 1000÷1582	G/400030	1
46	Semicarter lato frizione Demi - carter, côté embrayage Crankcase half, clutch side	150-5V 1583 ÷	G/401825	1
46	Semicarter lato frizione Demi - carter, côté embrayage Crankcase half, clutch side	125-5V	315000	1

OLDTIMERWORKSHOP.COM

Fig. N. Fig. No.	DENOMINAZIONE DESIGNATION PART NAME	Validità Valable pour Valid for	Particolare Référence Part. No.	Quantità Quantité Quantity
47	Semicarter lato volano Demi - carter, côté vol. Crankcase half, fly-wheel side		G/400029	1
48	Cuscinetto Roulement Bearing		G/400114	2
		150-5V 125-5V		
49	Anello di tenuta Bague d'étanchéité Oil seal		G/400096	1
50	Guarnizione fra i semic. Joint entre demi-carters Gasket between crank-cases halves		G/400100	1
51	Prigioniero Goujon Stud	150-5V	G/400279	4
51	Prigioniero Goujon Stud	125-5V	G/400277	4
52	Tappo magnetico Bouchon magnétique Magnetic plug		93846	1
53	Filtro olio aspirazione pompa Filtre huile aspiration de la pompe Oil filtre for pump		G/400156	1
		150-5V 125-5V		
54	Tappo carico olio Bouchon pour l'huile Oil filler cap		79651	1
55	**Albero motore compl.** **Arbre moteur, ensemble** **Krankshaft, assy.**	150-5V	**G/400502** e)	1
55	**Albero motore compl.** **Arbre moteur, ensemble** **Krankshaft, assy.**	125-5V	**G/400069** e)	1
56	Semialbero lato volano Demi-arbre, côté volant Half shaft, flywheel side	150-5V	G/400504 ★)	1

Fig. N. Fig. No.	DENOMINAZIONE DESIGNATION PART NAME	Validità Valable pour Valid for	Particolare Référence Part. No.	Quantità Quantité Quantity
56	Semialbero lato volano Demi-arbre, côté volant Half shaft, flywheel side	125-5V	G/400057 ★)	1
57	Tappo Bouchon Plug		G/400072 ★)	1
58	**Bottone completo** **Maneton complet** **Crank - pin, assy.**	150-5V 125-5V	**G/400082** f, ★)	1
59	Biella Bielle Con - rod		G/400068 ★)	1
60	Semialbero lato frizione Demi - arbre, côté embrayage Half shaft, clutch side	150-5V	G/400503 ★)	1
60	Semialbero lato frizione Demi - arbre, côté embrayage Half shaft, clutch side	125-5V	G/400058 ★)	1
61	**Gruppo pistone spinotto** **Piston et axe de piston** **Piston and gudgeon pin**		**350240** g, ▲)	1
62	Fascia elastica superiore Segment supérieur Upper piston ring		G/400555 ▲)	1
63	Fascia elastica inferiore Segment inférieur Lower piston ring		G/400556 ▲)	1
		150-5V 125-5V		
64	Fascia raschiaolio Segment râcleur d'huile Piston ring scraper		G/400557 ▲)	1
65	Spinotto Axe du piston Gudgeon pin		G/400098	1
66	Anello elastico Bague élastique Spring ring		G/400097	2

OLDTIMERWORKSHOP.COM

Fig. N. Fig. No.	DENOMINAZIONE DESIGNATION PART NAME	Validità Valable pour Valid for	Particolare Référence Part. No.	Quantità Quantité Quantity
67	Punteria Poussoir Tappet	150-5V 1000 ÷ 1582	G/400041	2
67	Punteria Poussoir Tappet	150-5V 1583 ÷ 125-5V	G/401618	2
68	**Asta comando bilanciere completa** **Tige de poussoir** **Tappet stem**	150-5V	**G/401898** h)	2
68	**Asta comando bilanciere completa** **Tige de poussoir** **Tappet stem**	125-5V	**G/401897** h)	2
69	Asta Tige Stem	150-5V	G/401669	2
69	Asta Tige Stem	125-5V	G/401896	2
70	Puntalino superiore Butée supérieure Upper cap	↑	G/400051	2
71	Puntalino inferiore Butée inférieur Lower cap		G/400052	2
72	Chiavetta Clavette Key		S. 10	1
73	Chiavetta del volano Clavette du volant Flywheel key	150-5V 125-5V	G/6365	1
74	Ingranaggio motore Engrenage moteur Gear		G/400154	1
74	Ingranaggio motore Engrenage moteur Gear		G/402211 ●)	1
75	Rondella elastica Rondelle élastique Spring washer		S. 16412	1
76	Dado Ecrou Nut	↓	S. 21112	1

Fig. N. Fig. No.	DENOMINAZIONE DESIGNATION PART NAME	Validità Valable pour Valid for	Particolare Référence Part. No.	Quantità Quantité Quantity
77	Spina accoppiamento carter Goupille pours carters Pin for crankcase	↑	G/29423	2
78	Spina ritegno piastra selettore Goupille pour plaquette support sélecteur Pin for selector supporting plate		G/29568	2
79	Spina ritegno molla selettore Goupille pour ressort sélecteur Pin for selector spring		G/29569	1
80	Vite Vis Screw	150-5V 125-5V	G/29353	9
81	Rondella piana Rondelle Washer		G/6280	9
82	Dado Ecrou Nut		G/29524	9
83	Rondella ondulata Rondelle d'arrêt Lock washer		G/45148	9
84	Vite Vis Screw		G/42025	2
85	Rondella Rondelle Washer	↓	G/10935	2
86	Albero distribuzione Arbre de distribution Timing shaft	150-5V 1000 ÷ 1582	G/402534	1
86	Albero distribuzione Arbre de distribution Timing shaft	150-5V 1583 ÷ 125-5V	G/402530	1
87	Rondella di spallamento Rondelle d'épaulement Shoulder washer	↑ 150-5V 125-5V	G/400062	1
88	Anello elastico Bague élastique Spring ring	↓	S. 6639	1

OLDTIMERWORKSHOP.COM

Fig. N. Fig. No.	DENOMINAZIONE DESIGNATION PART NAME	Validità Valable pour Valid for	Particolare Référence Part. No.	Quantità Quantité Quantity
89	Ingranaggio per albero distribuzione Engrenage pour arbre de distribution Gear for timing shaft	↑	G/400064	1
90	Rondella freno Rondelle d'arrêt Stop washer	150-5V 125-5V	G/400063	1
91	Vite Vis Screw	↓	S. 15539	1
92	**Gruppo cilindro pistone-spinotto** **Groupe cylindre-piston-axe de piston** **Group cylinder - piston - gudgeon pin**	150-5V	**305534** i)	1
92	**Gruppo cilindro pistone-spinotto** **Groupe cylindre-piston-axe de piston** **Group cylinder - piston - gudgeon pin**	125-5V	**305535** i)	1
93	Serie guarniz. motore Série joints Packing set	150-5V 125-5V	305530 l)	1

NOTE — NOTES

a) Con part. T. I - T. II: escluso i particolari 60 - 61 - 62 - 63 - 64; T. III: escluso il particolare 86; T. IV - T. V: escluso i particolari 25 - 26 - 27 - 28 - 29 - 30 - 31 - 32 - 33 - 34.

a) Avec les pièces de T. I et T. II: exclu les pièces 60 - 61 - 62 - 63 - 64; T. III: exclu la pièce 86; T. IV - T. V: exclu les pièces 25 - 26 - 27 - 28 - 29 - 30 - 31 - 32 - 33 - 34.

a) With the parts of T. I and T. II: except the parts 60 - 61 - 62 - 63 - 64; T. III: excpet the part 86; T. IV - T. V: except the parts 25 - 26 - 27 - 28 - 29 - 30 - 31 - 32 - 33 - 34.

b) Con part./Avec pièces/With parts: Fig. 3 - 4 - 5 - 6 - 7 - 8.

c) Con part./Avec pièce./With part: Fig. 26.

d) Con part./Avec pièces./With parts: Fig. 46 - 47 - 51 - 77 - 78 - 79 - 80 - 81 - 82 - 83 - 84 - 85.

e) Con part./Avec pièces./With parts: Fig. 56 - 58 - 59 - 60.

f) Con part./Avec pièce/With part: Fig. 57.

g) Con part./Avesc pièces./With parts: Fig. 62 - 63 - 64 - 65 - 66.

h) Con part./Avec pièces./With part.: Fig. 69 - 70 - 71.

i) Con part./Avec pièces./With parts: Fig. 32 - 61.

l) Con part./Avec pièces./With parts: Fig. 28 - 33 - 34 - 50 T. I; 79 T. III; 50 T. VII.

●) Con spessore del dente maggiorato.
●) Avec épaisseur du dent majoré.
●) With o/s thickness of the tooth.

*) Particolari non fornibili come parti di ricambio per difficoltà di montaggio.
*) Ces pièces ne sont pas delivrées comme rechange pour des difficultés de montage.
*) These parts are not delivered as spare parts because of their difficulty to be fitted.

▲) Per i pistoni maggiorati, si forniscono per ricambi i sottoindicati particolari.
▲) Pour les pistons majorés, on fournit les pièces suivantes comme rechanges:
▲) For the o/s pistons following parts are delivered as spare parts:

PART MAGG. PIÈCES MAJ. O/S PARTS	1.a magg. - 1.e maj. 1st o/s.		2.a magg. - 2.e maj. 2nd o/s.		3.a magg. - 3.e maj. 3rd o/s.	
	150-5V	125-5V	150-5V	125-5V	150-5V	125-5V
Gruppo pistone spinotto Piston - axe de piston Piston - gudgeon pin	350486	350504	350492	350507	350498	350510
Fascio supériore Segment supérieur Upper piston ring	350488	350488	350494	350494	350500	350500
Fascia inferiore Segment inférieur Lower piston ring	350489	350489	350495	350495	350501	350501
Fascia raschiaolio Segment râcleur huile Piston ring scraper	350490	350490	350496	350496	350502	350502

OLDTIMERWORKSHOP.COM

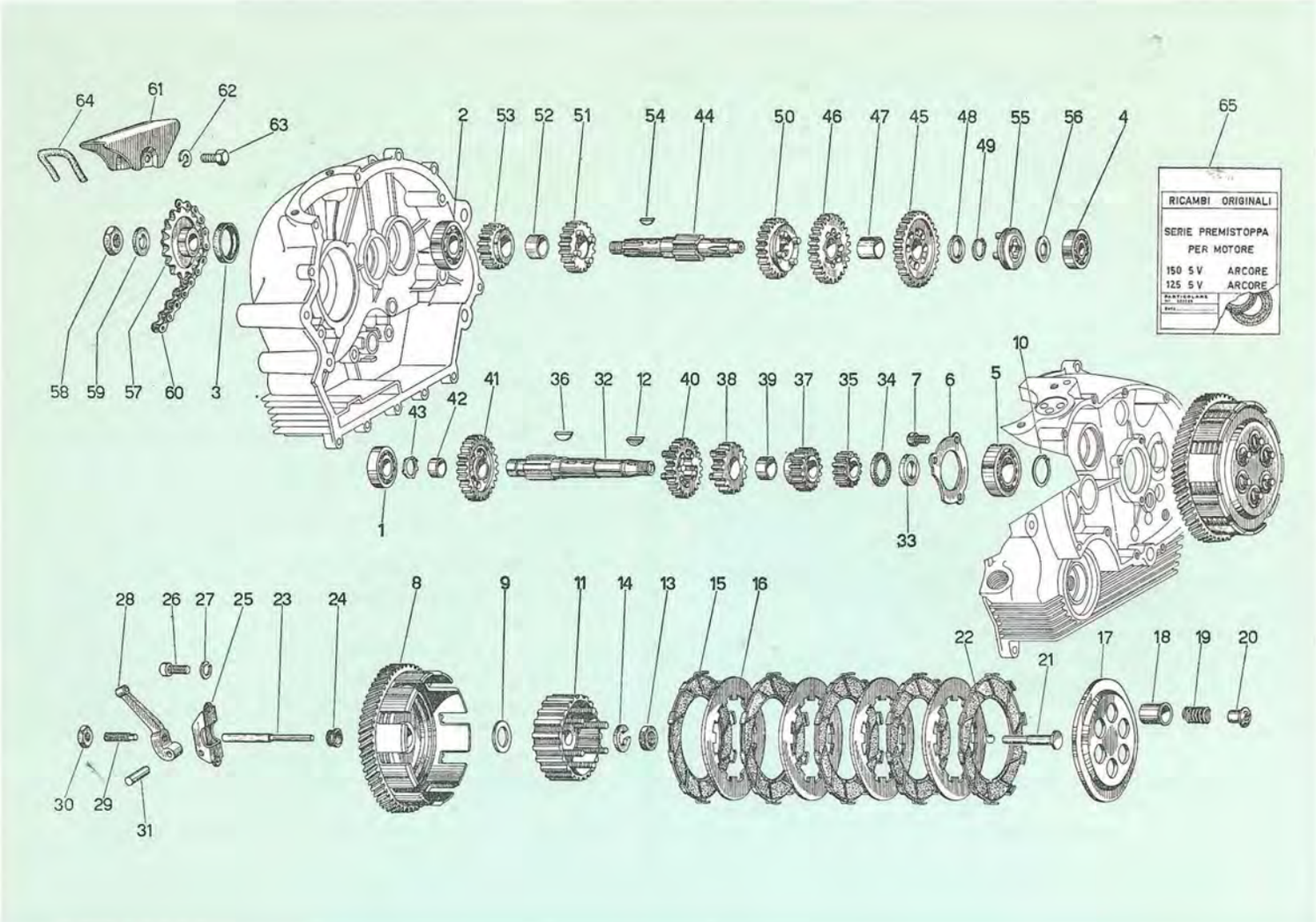

T. II

Albero primario - Secondario - Gruppo frizione
Arbre de transmission - Arbre intermédiaire - Embrayage
Main shaft - Driven shaft - Clutch

Fig. N. Fig. No.	DENOMINAZIONE DESIGNATION PART NAME	Validità Valable pour Valid for	Particolare Référence Part. No.	Quantità Quantité Quantity
1	Cuscinetto albero primario Roulement de l'arbre de transmission Bearing of main shaft	↑	G/62515	1
2	Cuscinetto albero secondario Roulement de l'arbre intermédiaire Bearing of driven shaft	150-5V 125-5V	G/7749	1
3	Anello di tenuta Bague d'étanchéité Oil seal		G/29571	1
4	Cuscinetto albero primario Roulement de l'arbre de transmission Bearing of main shaft	↓	G/62514	1
5	Cuscinetto albero secondario Roulement de l'arbre intermédiaire Bearing of driven shaft	↑	G/21667	1
6	Piastra spallamento Plaquette Plate		G/62006	1
7	Vite fiss. piastra Vis fix. plaquette Plate sec. screw	150-5V 125-5V	G/6505	3
8	Tamburo esterno friz. Cage ext. embrayage Clutch outer case		G/400558	1
8	Tamburo esterno friz. Cage ext. embrayage Clutch outer case	↓	G/402357 +)	1

OLDTIMERWORKSHOP.COM

Fig. N. Fig. No.	DENOMINAZIONE DESIGNATION PART NAME	Validità Valable pour Valid for	Particolare Référence Part. No.	Quantità Quantité Quantity
9	Rondella di spallamento Rondelle épaulement Shoulder washer		G/22442	1
10	Anello elastico Bague élastique Spring ring		G/11534	1
11	Tamburo interno friz. Cage intér. embrayage Clutch inner case		G/63142	1
12	Chiavetta Clavette Key		G/62518	1
13	Dado Ecrou Nut		G/29415	1
14	Rondella elastica Rondelle élastique Spring washer		G/6481	1
15	Disco conduttore Disque entraîneur Drive plate		G/27522	1
16	Disco condotto Disque entraîné Driven plate	150-5V 125-5V	G/400671	4
17	Disco appoggio molle Disque pour ressort Plate for spring		G/400677	1
18	Scodellino per molla frizione Cuvette pour ressort Cup for spring		G/400678	6
19	Molla frizione Ressort embrayage Clutch spring		G/21102	6
20	Dado ritegno molla Ecrou pour ressort Nut for spring		G/22604	6
21	Rallino com. frizione Noix d'embrayage Actuating pad		G/29429	1
22	Sfera Bille Ball		G/8066	1

Fig. N. Fig. No.	DENOMINAZIONE DESIGNATION PART NAME	Validità Valable pour Valid for	Particolare Référence Part. No.	Quantità Quantité Quantity
23	Astina com. frizione Tige embrayage Rod for clutch		G/62019	1
24	Guarnizione Joint Gasket		G/29613	1
25	Supporto leva Support de levier Lever support		G/400617	1
26	Vite fiss. supporto Vis fix. support Support sec. screw		G/62093	2
27	Rondelle elastica Rondelle élastique Spring washer		G/6476	2
28	Leva com. frizione Levier comm. embray. Clutch control lever		G/62089	1
29	Registro per leva Réglage pour levier Lever adjuster	150-5V 125-5V	G/29432	1
30	Dado per registro Ecrou pour réglage Adjusting nut		G/6116	1
31	Perno per leva Pivot pour levier Lever pivot pin		G/400609	1
32	Albero primario Arbre de transmission Main shaft		G/62020	1
33	Rondella reggispinta Rondelle pour douille à aiguilles Washer for roller bear.		G/62503	1
34	Reggispinta a rullini Douille à aiguilles Roller bearing		G/62502	1
35	Ingranaggio 1.a vel. Engrenage 2.e vitesse Bottom gear		G/62024	1

OLDTIMERWORKSHOP.COM

Fig. N. Fig. No.	DENOMINAZIONE DESIGNATION PART NAME	Validità Valable pour Valid for	Particolare Référence Part. No.	Quantità Quantité Quantity
36	Chiavetta per ingranaggio 1.a e 2.a vel. Clavette pour engrenage 1.re et 2.e vit. Key for 1st and 2nd gear		G/62518	2
37	Ingranaggio 2.a vel. Engrenage 2.e vitesse 2nd gear		G/62025	1
38	Ingranaggio 3.a vel. Engrenage 3.e vitesse 3rd gear		G/62026	1
39	Bronzina Douille Bush		G/62027	1
40	Ingranaggio 4.a vel. Engrenage 4.e vitesse 4th gear		G/48358	1
41	Ingranaggio 5.a vel. Engrenage 5.e vit. 5th gear	150-5V 125-5V	G/48359	1
42	Bronzina Douille Bush		G/62030	1
43	Anello elastico Bague élastique Spring ring		G/62071	1
44	Albero secondario Arbre intermédiaire Driven shaft		G/62200	1
45	Ingranaggio 1.a vel. Engrenage 1.re vitesse 1st gear		G/62202	1
46	Ingranaggio 2.a vel. Engrenage 2.e vitesse 2nd gear		G/62201	1
47	Bronzina per 1.a e 2.a velocità Douille pour 1.re et 2.e vitesse Bush for 1st and 2nd gear		G/62197	1

Fig. N. Fig. No.	DENOMINAZIONE DESIGNATION PART NAME	Validità Valable pour Valid for	Particolare Référence Part. No.	Quantità Quantité Quantity
48	Rondella spallamento Rondelle d'épaulement Shoulder washer		G/62198	1
49	Anello di sicurezza Bague d'arrêt Circlip		G/62199	1
50	Ingranaggio 3.a vel. Engrenage 3.e vitesse 3rd gear		G/62098	1
51	Ingranaggio 4.a vel. Engrenage 4.e vitesse 4th gear		G/62091	1
52	Bronzina Douille Bush		G/62027	1
53	Ingranaggio 5.a vel. Engrenage 5.e vitesse 5th gear	150-5V 125-5V	G/62037	1
54	Chiavetta Clavette Key		G/62518	1
55	Manicotto Manchon Sleeve		G/62039	1
56	Rondella Rondelle Washer		G/62188	1
57	Pignone per catena Pignon chaîne Pinion for chain		G/62038	1
58	Dado fiss. pignone Ecrou fix. pignon Nut sec. pinion		G/21104	1
59	Rondella di sicurezza Rondelle d'arrêt Stop washer		G/29593	1
60	Catena di trasmissione Chaîne d'entraînement Drive chain	150-5V	G/400538	1

OLDTIMERWORKSHOP.COM

Fig. N. Fig. No.	DENOMINAZIONE DESIGNATION PART NAME	Validità Valable pour Valid for	Particolare Référence Part. No.	Quantità Quantité Quantity
60	Catena di trasmissione Chaîne d'entraînement Drive chain	125-5V	G/401749	1
61	Protezione fra motore e copricatena Protection entre moteur et couvercle chaîne Protection between engine and chain cover	150-5V	G/400424	1
61	Protezione fra motore e copricatena Protection entre moteur et couvercle chaîne Protection between engine and chain cover	125-5V	G/401746	1
62	Rondella elastica Rondelle élastique Spring washer	↑	S. 12533	2
63	Vite Vis Screw		S. 31082	2
		150-5V 125-5V		
64	Guarnizione Joint Packing		G/29582	1
65	Serie premistoppa Série joints Oil seal set	↓	305529 a)	1

Fig. N. Fig. No.	DENOMINAZIONE DESIGNATION PART NAME	Validità Valable pour Valid for	Particolare Référence Part. No.	Quantità Quantité Quantity

a) Con part./Avec pièces/With parts: Fig. 1 - 7 - 47 - Tav. III 3 - Tav. II - 49 Tav. I.

+) Con spessore del dente maggiorato.
+) Avec épesseur de la dent majoré.
+) With o/s thikness of the tooth.

OLDTIMERWORKSHOP.COM

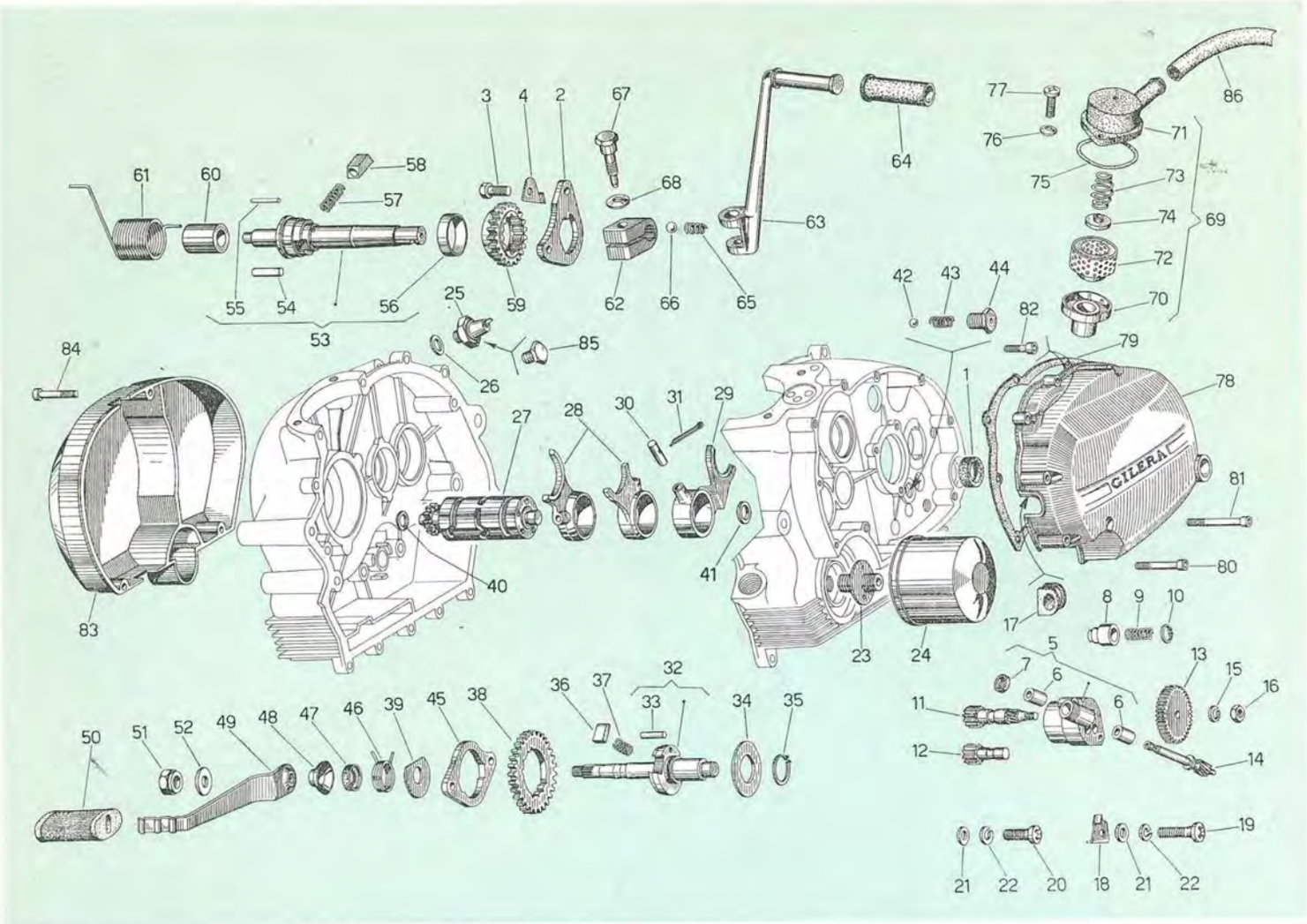

T. III

Gruppo avviamento - Selettore - Pompa olio
Groupe démarrage - Selecteur - Pompe huile
Starter group - Selector - Oil pump

Fig. N. Fig. No.	DENOMINAZIONE DESIGNATION PART NAME	Validità Valable pour Valid for	Particolare Référence Part. No.	Quantità Quantité Quantity	Fig. N. Fig. No.	DENOMINAZIONE DESIGNATION PART NAME	Validità Valable pour Valid for	Particolare Référence Part. No.	Quantità Quantité Quantity
1	Anello di tenuta Bague d'étanchéité Oil seal	↑	G/42094	1	6	Bussola Douille Bush	↑	G/400147	2
2	Piastra scontro messa in moto Plaquette de butée pour demarreur Plate for starter		G/28565	1	7	Anello di tenuta Bague d'étanchéité Oil seal		G/400155	1
3	Vite fiss. piastra Vis fix. plaquette Plate sec. screw	150-5V 125-5V	G/29354	2	8	Valvola del «By-pass» Soupape « by pass » Valve « by pass »	150-5V 125-5V	G/400080	1
4	Piastrina di fermo Plaquette d'arrêt Stop plate		G/62195	2	9	Molla Ressort Spring		G/400081	1
5	**Corpo pompa completo** **Corps de la pompe** **Pump body**	↓	**G/400146** **a)**	1	10	Anello elastico Bague élastique Spring washer	↓	S. 6610	1

OLDTIMERWORKSHOP.COM

Fig. N. Fig. No.	DENOMINAZIONE DESIGNATION PART NAME	Validità Valable pour Valid for	Particolare Référence Part. No.	Quantità Quantité Quantity
11	Ingranaggio conduttore pompa Engrenage conducteur pompe Pump drive gear		G/400149	1
12	Ingranaggio condotto pompa Engrenage conduit pom. Pump driven gear		G/400148	1
13	Ingranaggio comando pompa Engrenage commande pompe Pumps central gear		G/400151	1
13	Ingranaggio comando pompa Engrenage commande pompe Pumps central gear		G/402229 ●)	1
14	Ingranaggio presa contagiri Engrenage pour compte - tours Gear for revolution counter		G/400150	1
15	Rondella elastica Rondelle élastique Spring washer	150-5V 125-5V	S. 16407	1
16	Dado Ecrou Nut		S. 20107	1
17	Guarnizione Joint Packing		G/400153	1
18	Squadretta Equerre-support Bracket		G/400152	1
19	Vite Vis Screw		G/60475	1
20	Vite Vis Screw		G/68283	1
21	Rondella piana Rondelle Washer		S. 3056	2
22	Rondella elastica Rondelle élastique Spring washer		S. 16406	2

Fig. N. Fig. No.	DENOMINAZIONE DESIGNATION PART NAME	Validità Valable pour Valid for	Particolare Référence Part. No.	Quantità Quantité Quantity
23	Raccordo per filtro olio Raccord pour filtre huile Union piece for oil filter	150-5V 125-5V	G/400065	1
24	Filtro « Full flow » Filtre « Full flow » « Full flow » filter		G/400066	1
25	Interruttore segnalazione pressione olio Interrupteur signalisation pression huile Switch for signaling oil pressure	150-5V 1000÷1582	G/400144	1
25	Interruttore segnalazione pressione olio Interrupteur signalisation pression huile Switch for signaling oil pressure	150-5V 1583÷.....	G/401786	1
26	Guarnizione Joint Packing	150-5V 1000÷1582 125-5V	G/400599	1
26	Guarnizione Joint Packing	150-5V 1583÷.....	G/401787	1
27	Rullo selettore Roulau selector Selector roller		G/62290	1
28	Forcella com. ingr. 2.a - 4.a e 3.a - 5.a vel. Fourchette comm. engr. 2.e - 4.e et 3.e - 5.e vitesses Fork controlling 2nd, 4th and 3rd, 5th gear		G/62159	2
29	Forcella com. 1.a vel. Fourchette comm. 1.re vitesse Fork controll. 1st gear	150-5V 125-5V	G/62291	1
30	Spina Epine Pin		G/29633	3
31	Coppiglia Goupille Split pin		G/29087	3
32	**Albero com. selettore completo** **Arbre comm. selecteur, compl.** **Shaft controlling selector, assy.**		**G/29786** b)	1
33	Spina Epine Pin		G/42065	1

OLDTIMERWORKSHOP.COM

Fig. N. Fig. No.	DENOMINAZIONE DESIGNATION PART NAME	Validità Valable pour Valid for	Particolare Référence Part. No.	Quantità Quantité Quantity
34	Rondella di spallamento Rondelle d'épaulement Shoulder washer	↑	G/29787	1
35	Anello elastico Bague elastique Spring ring		G/10416	1
36	Nottolino com. selettore Cliquet comm. select. Pawl controll. the select.		G/42063	2
37	Molla per nottolino Ressort pour cliquet Spring for pawl		G/29790	2
38	Ingran. comando rullo selettore Engrenage comm. rouleau selecteur Gear controlling selector ball		G/62238	1
39	Rondella spallamento nottolino Rondelle épaulement cliquet Shoulder washer for pawl		G/29791	1
40	Rondella spallamento rullo Rondelle épaulement rouleau Should washer for ball	150-5V 125-5V	G/29635	1
41	Rondella Rondelle Washer		G/26253	1
42	Sfera Bille Ball		S. 6380	1
43	Molla per scatto marce Ressort pour vitesses Spring for gear		G/400707	1
44	Bussola Douille Bush		G/400708	1
45	Piastra fermo corsa selettore Plaquette d'arrêt pour sélecteur Stop plate for selector		G/42168	1
46	Molla ritegno pedale Ressort de rappel Return spring	↓	G/29625	1

Fig. N. Fig. No.	DENOMINAZIONE DESIGNATION PART NAME	Validità Valable pour Valid for	Particolare Référence Part. No.	Quantità Quantité Quantity
47	Anello di tenuta Bague d'étanchéité Oil seal	↑	G/26091	1
48	Scodellino Cuvette Cup		G/29397	1
49	Leva comando selettore Levier pour selecteur Selector lever		G/28579	1
50	Pedanina Protection Protection		G/22264	1
51	Dado fissaggio leva Ecrou fix. levier Lever sec. nut		G/21414	1
52	Rondella ondulata Rondella d'arrêt Stop washer		G/64032	1
53	**Albero messa in moto completo** **Arbre démarreur complet** **Starter shaft, assy.**		**G/400303** c)	1
54	Spina arresto albero Epine d'arrêt arbre Stop pin for shaft	150-5V 125-5V	G/29637	1
55	Spina scontro molla nottolino Epine de butée ressort Pin for spring		G/29638	1
56	Bronzina Douille Bush		G/28651	1
57	Molla Ressort Spring		G/29639	1
58	Nottolino Cliquet Pawl		G/29640	1
59	Ingranaggio messa in moto Engrenage démarreur Starter gear		G/62049	1
60	Distanziale Entretoise Spacer		G/400571	1
61	Molla ritorno pedale Ressort rappel pédale Pedal return spring	↓	G/42436	1

OLDTIMERWORKSHOP.COM

Fig. N. Fig. No.	DENOMINAZIONE DESIGNATION PART NAME	Validità Valable pour Valid for	Particolare Référence Part. No.	Quantità Quantité Quantity
62	Mozzetto per leva Moyeu pour levier Hub for lever	↑	G/400306	1
63	Leva messa in moto Levier démarreur Laver for starter		G/400789	1
64	Protezione Protection Protection		G/42419	1
65	Molla Ressort Spring		G/400310	1
66	Sfera Bille Ball		2139	1
67	Perno Pivot Pivot		G/400539	1
68	Rondella ondulata Rondelle d'arrêt Stop washer		S. 6977	1
69	**Sfiato completo** **Reniflard complet** **Breather, assy.**	150-5V 125-5V	**G/400356** d)	1
70	Elemento interno sfiato Element intérieur du reniflard Inner element of breather		G/400311	1
71	Elemento esterno sfiato Element extérieure du reniflard Outer element of breather		G/400312	1
72	Filtro Filtre Filter		G/400320	1
73	Molla Ressort Spring		G/400314	1
74	Valvola Soupape Valve		G/400313	1
75	Guarnizione Joint Packing	↓	G/400355	1

Fig. N. Fig. No.	DENOMINAZIONE DESIGNATION PART NAME	Validità Valable pour Valid for	Particolare Référence Part. No.	Quantità Quantité Quantity
76	Rosetta elastica Rondelle élastique Spring washer Vite automaschiante	↑	S. 6965	1
77	Vis taraud Selftapping sorew		S. 15719	1
78	Coperchio semicarter Couvercle demi - carter Cover of the crankcase halves		G/400027	1
79	Guarnizione Joint Packing		G/400083	1
80	Vite fiss. coperchio Vis fix. couvercle Cover sec. screw	150-5V 125-5V	G/400085	8
81	Vite fiss. coperchio Vis fix. couvercle Cover sec. screw		G/400084	1
82	Vite fiss. coperchio Vis fix. couvercle Cover sec. screw		G/400086	2
83	Coperchio semicarter Couvercle demi - carter Cover of the crankcase half		G/400028	1
84	Vite fiss. coperchio Vis fix. couvercle Cover sec. screw	↓	G/400101	3
85	Tappo Bouchon Plug	125-5V	G/400602	1

a) Con part./Avec pièces/With parts: Fig. 6 - 7.
b) Con part./Avec pièce/With part: 33.
c) Con part./ Avec pièces/With parts: Fig. 54 - 55 - 56.
d) Con part./Avec pièces/With parts: Fig. 70 - 71 - 72 - 73 - 74.
●) Con spessore del dente maggiorato.
●) Avec l'épaisseur de la dent majoré.
●) With o/s. thickness of the tooth.

OLDTIMERWORKSHOP.COM

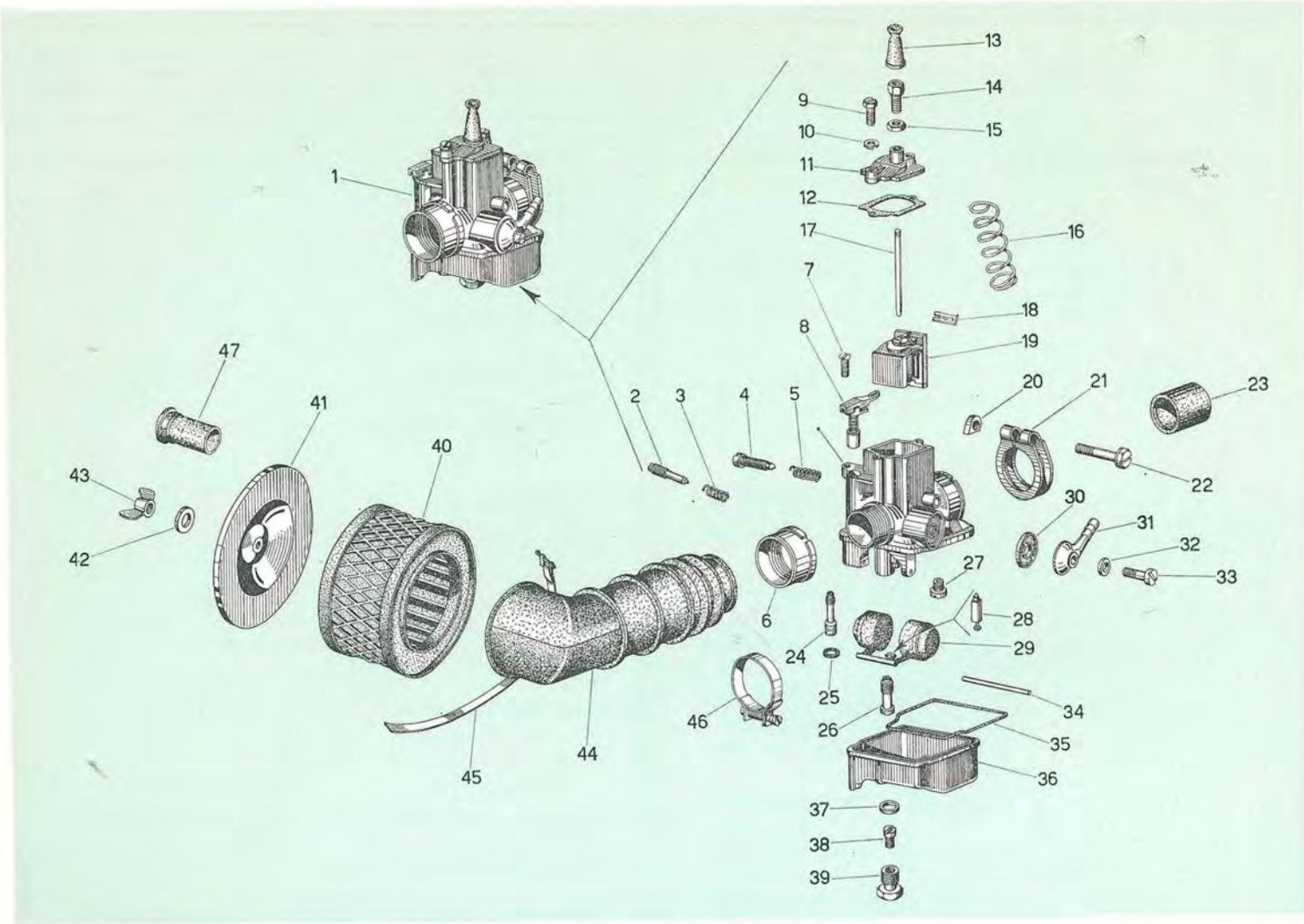

T. IV

Carburatore - Depuratore aria
Carburateur - Filtre à aire
Carburettor - Air filter

Fig. N. Fig. No.	DENOMINAZIONE DESIGNATION PART NAME	Validità Valable pour Valid for	Particolare Référence Part. No.	Quantità Quantité Quantity
1	**Carburatore completo Carburateur complet Carburettor, assy.**	150-5V	**G/400996** a)	1
1	**Carburatore completo Carburateur complet Carburettor, assy.**	125-5V	**G/63205** a)	1
2	Vite regolazione miscela minimo Vis reglage mélange ralenti Slow running set screw	150-5V 125-5V	305500	1
3	Molla Ressort Spring		305501	1
4	Vite regolazione valvola gas Vis réglage de la valve des gaz Throttle slide set screw	150-5V 125-5V	305502	1
5	Molla Ressort Spring		305503	1
6	Raccordo presa aria Raccord prise d'air Union for air intake		305504	1
7	Vite fiss. dispositivo avviamento Vis fix. démarreur Screw securing starter		305505	1

OLDTIMERWORKSHOP.COM

Fig. N. Fig. No.	DENOMINAZIONE DESIGNATION PART NAME	Validità Valable pour Valid for	Particolare Référence Part. No.	Quantità Quantité Quantity
8	Dispositivo avviamento Démarreur Starter		305506	1
9	Vite fiss. coperchio Vis fix. couvercle Cover sec. screw		305507	2
10	Rondelle Rondella élastique Spring washer		305508	2
11	Coperchio valvola Couvercle soupape Valve cover		305509	1
12	Guarnizione coperchio Joint de couvercle Cover packing	150-5V 125-5V	305510	1
13	Cappuccio Capuchon Cap		G/68847	1
14	Vite tendifilo Vis de réglage Setting screw		G/28330	1
15	Dado Ecrou Nut		G/28331	1
16	Molla richiamo valvola gas Ressort de rappel soupape de gaz Return spring for throttle		305511	1

Fig. N. Fig. No.	DENOMINAZIONE DESIGNATION PART NAME	Validità Valable pour Valid for	Particolare Référence Part. No.	Quantità Quantité Quantity
17	Spillo conico Pointeau Needle		305512	1
18	Fermaglio Attache Clip		305513	1
19	Valvola gas Soupape gaz Throttle	150-5V 125-5V	305514	1
20	Piastrina Plaquette Plate		G/68843	1
21	Anello serr. manicotto Bague fix. manchon Ring for sec. the sleeve		305515	1
22	Vite Vis Screw		G/68842	1
23	Riduzione isolante Tuyau de réduction Reduction	150-5V	305516	1
23	Riduzione isolante Tuyau de réduction Reduction	125-5V	315036	1
24	Getto avviamento Gicleur du démarreur Starter jet	150-5V 125-5V	305517	1

OLDTIMERWORKSHOP.COM

Fig. N. Fig. No.	DENOMINAZIONE DESIGNATION PART NAME	Validità Valable pour Valid for	Particolare Référence Part. No.	Quantità Quantité Quantity
25	Guarnizione Joint Packing	150-5V 125-5V	305518	1
26	Polverizzatore Pulvérisateur Atomizer	150-5V	305519	1
26	Polverizzatore Pulvérisateur Atomizer	125-5V	315035	1
27	Getto minimo Gicleur du ralenti Slow running jet	150-5V	G/44827	1
27	Getto minimo Gicleur du ralenti Slow running jet	125-5V	315033	1
28	Spillo Pontieau Needle	150-5V 125-5V	305520	1
29	Galleggiante Flotteur Float	150-5V	305521	1
29	Galleggiante Flotteur Float	125-5V	315034	1
30	Filtro Filtre Filter	150-5V 125-5V	G/68821	1

Fig. N. Fig. No.	DENOMINAZIONE DESIGNATION PART NAME	Validità Valable pour Valid for	Particolare Référence Part. No.	Quantità Quantité Quantity
31	Pipetta Raccordo Banjo union	↑	G/68837	1
32	Guarnizione Joint Packing		G/68813	1
33	Vite fiss. pipetta Vis fix. raccord Banjo union sec. screw		G/68816	1
34	Perno galleggiante Pivot flotteur Pivot pin of the float	150-5V 125-5V	305522	1
35	Guarnizione vaschetta Joint pour cuvette Float chamber packing		305523	1
36	Vaschetta Cuvette Float chamber		305524	1
37	Guarnizione Joint Packing	↓	305525	1
38	Getto massimo Gicleur maxi. Main jet	150-5V	305526	1
38	Getto massimo Gicleur maxi. Main jet	125-5V	315032	1

OLDTIMERWORKSHOP.COM

Fig. N. Fig. No.	DENOMINAZIONE DESIGNATION PART NAME	Validità Valable pour Valid for	Particolare Référence Part. No.	Quantità Quantité Quantity
39	Tappo fiss. vaschetta Bouchon fix. cuvette Float chamber sec. cap		305527	1
40	Elemento filtrante Element du filtre Filtering element		G/42395	1
41	Coperchio Couvercle Cover		G/42389	1
42	Rondella Rondelle Washer		G/45148	1
43	Dado Ecrou Nut	150-5V 125-5V	G/22819	1
44	Soffietto di raccordo Soufflet raccord Bellows		G/400485	1
45	Fascetta fiss. soffietto Collier fix. soufflet Bellows sec. strap		G/63183	1
46	Fascetta fiss. soffietto Collier fix. soufflet Bellows sec. strap		G/60417	1
47	Tubetto silenziatore Tuyau silencieux Silencer tube		G/400719	6

Fig. N. Fig. No.	DENOMINAZIONE DESIGNATION PART NAME	Validità Valable pour Valid for	Particolare Référence Part. No.	Quantità Quantité Quantity

a) Con part./Avec pièces/With parts: 1 - 2 - 3 - 4 - 5 - 6 - 7 - 8 - 9 - 10 - 11 - 12 - 13 - 14 - 15 - 16 - 17 - 18 - 19 - 20 - 21 - 22 - 23 - 24 - 25 - 26 - 27 - 28 - 29 - 30 - 31 - 32 - 33 - 34 - 35 - 36 - 37 - 38 - 39.

OLDTIMERWORKSHOP.COM

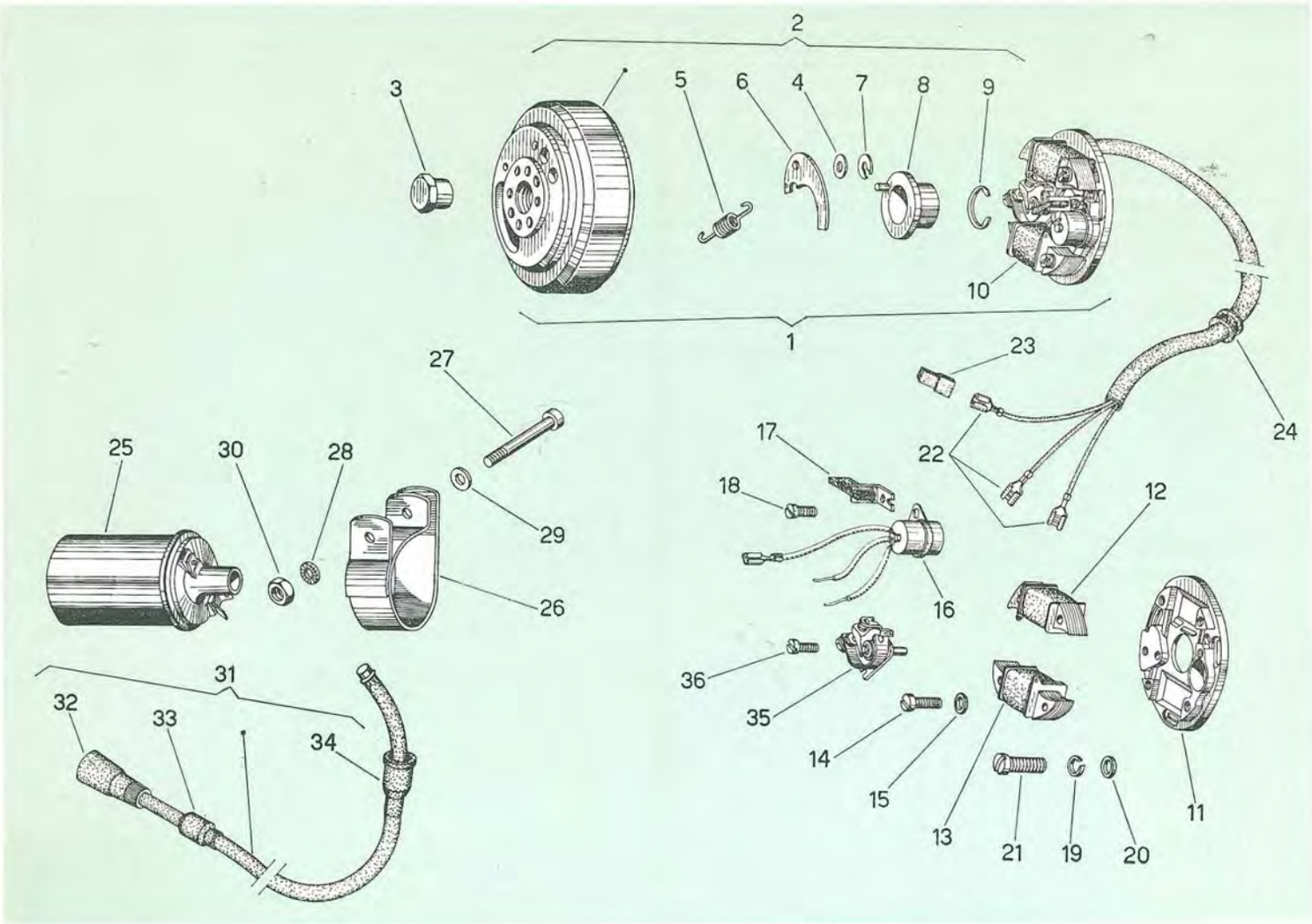

T. V

Volano magnete
Volant magnétique
Flywheel magneto

Fig. N. Fig. No.	DENOMINAZIONE DESIGNATION PART NAME	Validità Valable pour Valid for	Particolare Référence Part. No.	Quantità Quantité Quantity
1	**Volano magnete compl.** **Volant magnétique complet** **Flywheel magneto assy.**	150-5V 125-5V	**G/400709** **a)**	1
2	**Induttore completo** **Inducteur complet** **Inductor, assy.**		**G/64035** **b)**	1
3	Dado fiss. volano Ecrou fix. volant Flywheel sec. nut		G/64154	1
4	Rondella piana Rondelle plate Plain washer		G/64039	1
5	Molla Ressort Spring		G/400626	1
6	Massa anticipo Masselotte Counterweight		G/64036	1
7	Anello elastico Circlip Circlip	150-5V 125-5V	S. 5964	1
8	Camma Came Cam		G/400541	1
9	Anello elastico Circlip Circlip		G/64041	1
10	**Sopporto bobine compl.** **Support bobine compl.** **Blackplate, assy.**		**G/64042** **c)**	1
11	Sopporto bobine Support bobine Backplate		G/64043	1
12	Bobina A. T. Bobine H. T. H. T. coil		G/64044	1

OLDTIMERWORKSHOP.COM

Fig. N. Fig. No.	DENOMINAZIONE DESIGNATION PART NAME	Validità Valable pour Valid for	Particolare Référence Part. No.	Quantità Quantité Quantity
13	Bobina B. T. Bobine, B. T. L. T. coil		G/64045	1
14	Vite fiss. bobine Vis fix. bobines Coil sec. screw		G/45724	4
15	Rondella Rondelle Washer		G/22492	4
16	Condensatore Condensateur Condenser		G/45725	1
17	Feltro Feutre Felt		G/45721	1
18	Vite Vis Screw		G/45455	1
19	Rondella elastica Circlip Circlip		G/9073	3
20	Rondella piana Rondelle Washer		G/45178	3
21	Vite fiss. sopp. bobine al carter Vis fix. support bobines Backplate sec. screw	150-5V 125-5V	G/21692	3
22	Terminale Embout Terminal		71482	3
23	Tubetto isolante Tube isolante Insulating tube		71037	1
24	Passacavo Passe - câble Grommet		G/63173	1
25	Bobina A. T. esterna Bobine H. T. extérieure Outer H. T. coil		G/401081	1
26	Sopporto Support Bracket		G/401086	1
27	Vite Vis Screw		S. 30059	1
28	Rondella dentellata Rondelle d'arrêt Stop washer		S. 12536	1
29	Rondella piana Rondelle Washer		S. 3056	1
30	Dado Ecrou Nut		S. 20206	1
31	**Cavo A. T. completo** **Câble H. T.** **H. T. wire**		**G/401085** **d)**	1
32	Cappuccio per candela Capuchon de bougie Spark plug cap		G/42313	1
33	Protez. per cappuccio Protection de capuchon Cap protection	150-5V 125-5V	G/68019	1
34	Cappuccio Capuchon Cap		71671	1
35	Ruttore Rupteur Contact breaker		G/64046	1
36	Vite fissaggio ruttore Vis fixation rupteur Contact breaker securing screw		G/7203	1

a) Con part./Avec pièces/With parts: Fig. 2 - 10.

b) Con part./Avec pièces/With parts: Fig. 4 - 5 - 6 - 7 - 8 - 9.

c) Con part./Avec pièces/With parts: Fig. 11 - 12 - 13 - 14 - 15 - 16 - 17 - 18 - 22 - 23 - 24.

d) Con part./Avec pièces/With parts: Fig. 32 - 33 - 34.

OLDTIMERWORKSHOP.COM

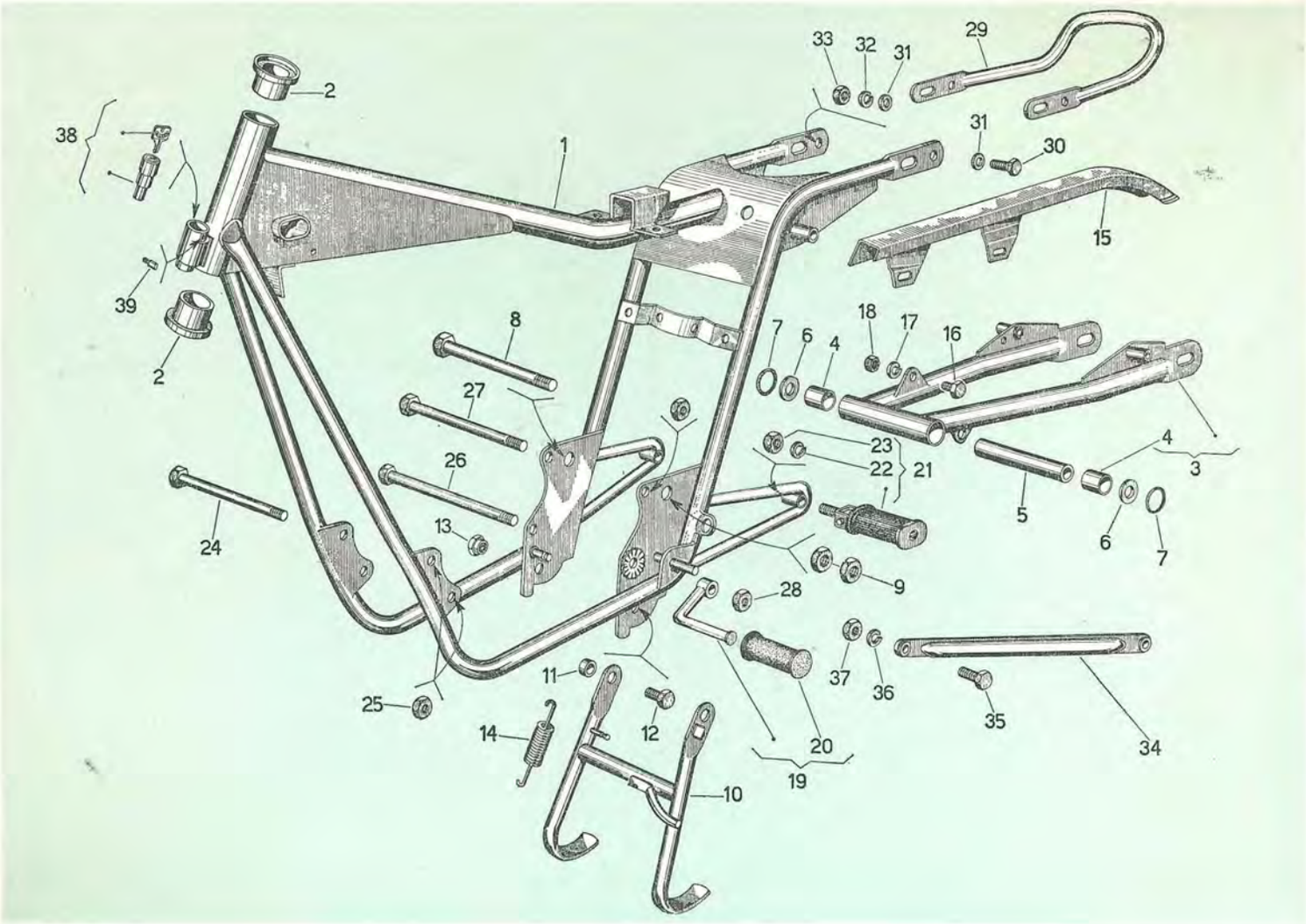

T. VI Telaio / Châssis / Frame

Fig. N. Fig. No.	DENOMINAZIONE DESIGNATION PART NAME	Validità Valable pour Valid for	Particolare Référence Part. No.	Quantità Quantité Quantity
1	**Telaio completo** **Cadre complet** **Frame, assy.**	150-5V	**G/400955**	1
1	**Telaio completo** **Cadre complet** **Frame, assy.**	125-5V	**G/63200**	1
2	Calotta sterzo Calotte direction Steering cup	↑	G/63022	2
3	**Forcella poster. compl.** **Fourche AR., compl.** **Rear fork, assy.**	150-5V 125-5V	**G/400462** a)	1
4	Bussola Douille Bush	↓	G/400652	2
5	Distanziale Entretoise Spacer		G/400364	1
6	Anello Bague Ring	↑	G/400653	2
7	Guarnizione Joint Packing		S. 6728	1
8	Vite bloccaggio forcella Vis fix. fourche Fork sec. screw	150-5V 125-5V	G/400422	1
9	Dado Ecrou Nut		G/10202	2
10	Cavalletto Bequille Center stand		G/400362	1
11	Distanziale Entretoise Spacer	↓	G/400365	2

OLDTIMERWORKSHOP.COM

Fig. N. Fig. No.	DENOMINAZIONE DESIGNATION PART NAME	Validità Valable pour Valid for	Particolare Référence Part. No.	Quantità Quantité Quantity
12	Vite Vis Screw		S. 31154	2
13	Dado autobloccante Ecrou de serrage Clamping nut	150-5V 125-5V	S. 2440	2
14	Molla Ressort Spring		G/21349	1
15	Copricatena Carter de chaîne Chain cover	150-5V	G/400441	1
15	Copricatena Carter de chaîne Chain cover	125-5V	G/401744	1
16	Vite Vis Screw		S. 31116	1
17	Rondella elastica Rondelle élastique Spring washer		S. 16408	1
18	Dado Ecrou Nut		S. 20208	1
19	**Poggiapiedi pilota completo** **Repose pièds conducteur, complet** **Footrest, driver, assy.**		**G/62475** **b)**	2
20	Pedanina di gomma Protection, caoutchouc Footrest, rubber		G/21367	2
21	**Poggiapiedi per passeggero completo** **Repose pieds pour passager complet** **Footrest, passenger, assy.**	150-5V 125-5V	**G/400413** **c)**	2
22	Rondella elastica Rondelle élastique Spring washer		G/6480	2
23	Dado Ecrou Nut		G/7664	2
24	Vite fiss. anter. motore Vis fix. moteur, AV. Engine securing screw, front		G/29489	2
25	Dado Ecrou Nut		G/21391	2
26	Vite infer. fiss. motore e poggiapiedi Vis inférieure fix. moteur et repos pieds Lower screw, securing engine and footrest		G/400434	1
27	Vite fiss. sup. motore Vis sup. fix. moteur Upper screw sec. engine		G/400433	1
28	Dado Ecrou Nut		G/12846	2
29	Maniglia Collier Bracket		G/400363	1
30	Vite fiss. maniglia e parafango Vis fix. collier et garde boue Screw sec. bracket and mudguard		S. 31119	2
31	Rondella piana Rondelle Washer		S. 3058	4
32	Rondella elastica Rondelle élastique Spring washer		S. 16408	2
33	Dado Ecrou Nut		S. 20208	2
34	Asta reazione freno posteriore Tige de réaction du frein AR. Reaction rod of the rear brake	150-5V 125-5V	G/400540	1
35	Vite fiss. anter. asta di reazione poster. Vis AV. fix. tige de réaction AR. Front sec. screw of rear reaction rod		S. 31154	1
36	Rondella elastica Rondelle élastique Spring washer		S. 16410	1
37	Dado Ecrou Nut		S. 20210	1
38	Corpo serratura compl. di chiavi Corps antivol avec clefs Security lock body with keys		G/68228	1
39	Vite Vis Screw		G/64219	1

a) Con part./Avec pièce/With part: Fig. 4.
b) Con part./Avec pièce/With part: Fig. 20.
c) Con part./Avec pièces/With parts: Fig. 22 - 23.

OLDTIMERWORKSHOP.COM

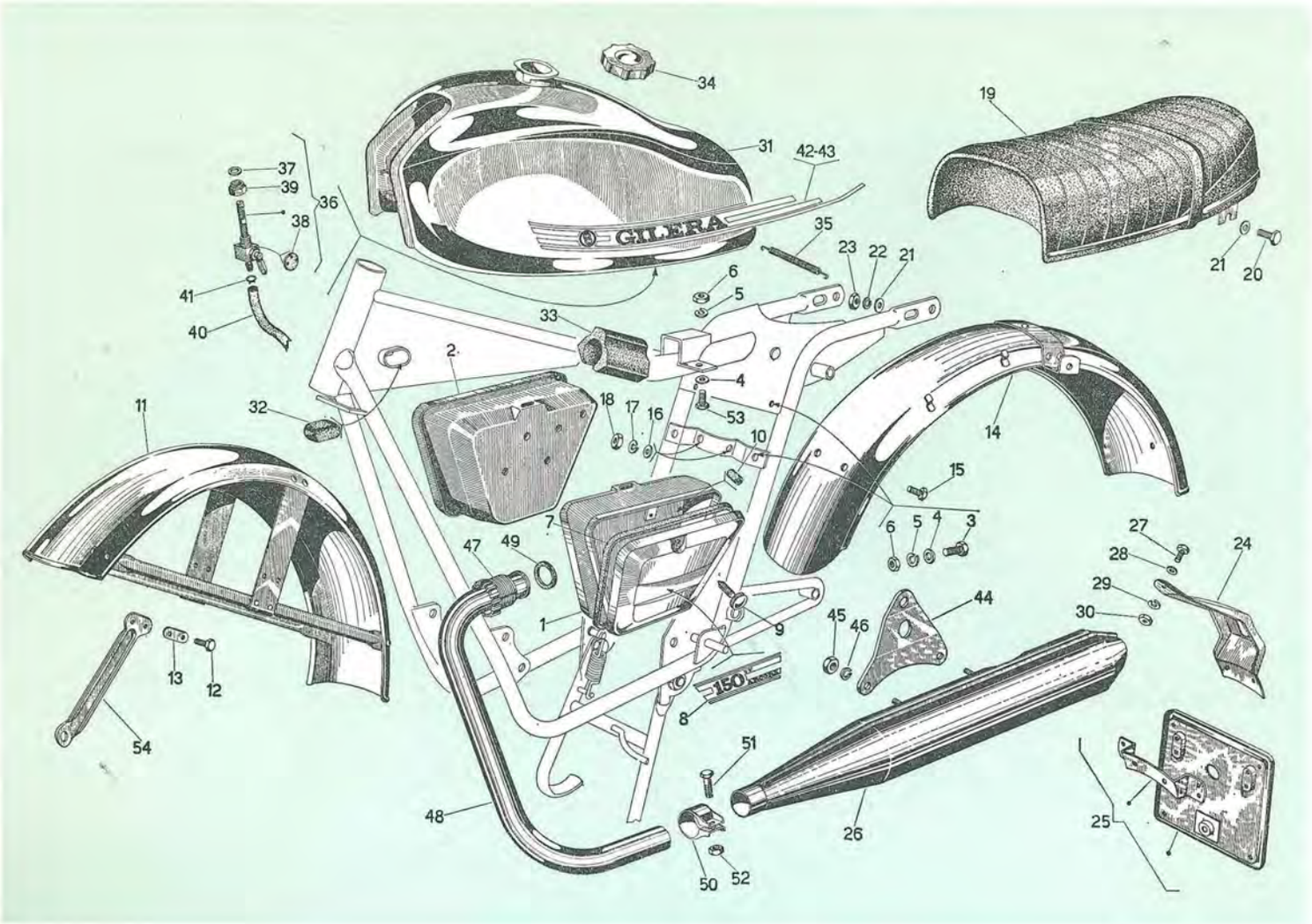

T. VII

Serbatoio - Sella - Marmitta - Parafanghi
Réservoir - Selle - Sielncieux - Garde-boue
Fuel tank - Saddle - Silencer - Mudguard

Fig. N. Fig. No.	DENOMINAZIONE DESIGNATION PART NAME	Validità Valable pour Valid for	Particolare Référence Part. No.	Quantità Quantité Quantity
1	Scatola porta filtro Boîte supporte du filter Case supporting filter	150-5V 125-5V	G/63158	1
2	Scatola porta batteria Boîte supporte batterie Case supporting battery	150-5V	G/63157	1
2	Scatola destra Boîte droite Case, R. H.	125-5V	G/401752	1
3	Vite fiss. scatole porta-filtro e batteria Vis fix. boîtes support batterie et porte-filtre Screw securing case support battery and filter	150-5V 125-5V	S. 31088	6
4	Rondella piana Rondelle Washer	↑	S. 13880	6
5	Rondella ondulata Rondelle d'arrêt Stop washer	150-5V 125-5V	G/45148	6
6	Dado Ecrou Nut		S. 20206	4
7	Guarnizione Joint Packing	↓	G/63165	2
8	Decalcomania Décalcomanie Transfer	150-5V	G/63217	2

OLDTIMERWORKSHOP.COM

Fig. N. Fig. No.	DENOMINAZIONE DESIGNATION PART NAME	Validità Valable pour Valid for	Particolare Référence Part. No.	Quantità Quantité Quantity
8	Decalcomania Décalcomanie Transfer	125-5V	G/63220 a)	2
8	Decalcomania Décalcomanie Transfer		G/63223 b)	2
9	Pomello Pommeau Knob	150-5V 125-5V	G/62511	2
10	Bussola Douille Bush		G/48463	2
11	Parafango anteriore Garde - boue AV. Mudguard, front	150-5V	G/400417	1
11	Parafango anteriore Garde - boue AV. Mudguard, front	125-5V	G/401742	1
12	Vite fiss. parafango Vis fix. garde - boue Screw sec. mudguard	150-5V 125-5V	S. 31088	4
13	Piastrina Plaquette Plate		G/26501	2
14	Parafango poster. Garde boue, AR. Mudguard, rear	150-5V	G/400416	1
14	Parafango anteriore Garde boue, AR. Mudguard, rear	125-5V	G/401745	1
15	Vite fiss. parafango Vis fix. garde - boue Screw sec. mudguard	150-5V 125-5V	S. 31087	2
16	Rondella piana Rondelle plate Plain washers		S. 3056	2
17	Rondella elastica Rondelle élastique Spring washer		S. 16406	2

Fig. N. Fig. No.	DENOMINAZIONE DESIGNATION PART NAME	Validità Valable pour Valid for	Particolare Référence Part. No.	Quantità Quantité Quantity
18	Dado Ecrou Nut	150-5V 125-5V	S. 20106	2
19	Sella Selle Saddle		G/400435	1
20	Vite fiss. sella e maniglia al telaio Vis fix. selle et poignée au cadre Screw sec. saddle and handle to frame		S. 31120	2
21	Rondella piana Rondelle plate Plain washer		S. 3058	4
22	Rondella elastica Rondelle élastique Spring washer		S. 16408	2
23	Dado Ecrou Nut		S. 20208	2
24	Sopporto per fanale posteriore Support pour feu AR. Tail lamp support		G/63202	1
25	**Portatarga e sopporto portatarga completo** **Plaque police et support compl.** **Licence number plate and support**		**G/68274**	1
26	Silenziatore scarico Silencieux Silencer		G/63194	1
27	Vite fiss. sopp. fanale e portatarga Vis fix. support feu et plaque police Screw sec. tail lamp support and licence plate		S. 31086	4
28	Rondella piana Rondelle plate Plain washer		S. 3056	4

OLDTIMERWORKSHOP.COM

Fig. N. Fig. No.	DENOMINAZIONE DESIGNATION PART NAME	Validità Valable pour Valid for	Particolare Référence Part. No.	Quantità Quantité Quantity
29	Rondella elastica Rondelle élastique Spring washer	150-5V 125-5V	S. 16406	4
30	Dado Ecrou Nut		S. 20206	4
31	Serbatoio Réservoir Fuel tank		G/63148	1
32	Tampone appoggio anter. serbatoio Tampone AV. pour rés. Front buffer for fuel tank		G/68543	2
33	Tampone appoggio serbatoio Tampon pour réservoir Buffer for fuel tank		G/401028	1
34	Tappo serbatoio Buchon du réservoir Fuel tank cap		G/68672	1
35	Molla aggancio serbat. Ressort pour réservoir Spring for fuel tank		G/401083	1
36	**Rubinetto benzina completo** **Robinet essence compl.** **Fuel tap assy.**		**125673** c)	1
37	Guarnizione Joint Packing		118175	1
38	Guarnizione Joint Packing		122523	1
39	Dado Ecrou Nut		122522	1
40	Tubo benzina Tuyau essence Fuel pipe		G/63201	1

Fig. N. Fig. No.	DENOMINAZIONE DESIGNATION PART NAME	Validità Valable pour Valid for	Particolare Référence Part. No.	Quantità Quantité Quantity
41	Anello stringitubo Bague pour tuyau Clip for fuel pipe	150-5V 125-5V	G/45637	1
42	Decalcomania destra Décalcomania droite Transfer R. H.	125-5V	G/63221 d)	1
42	Decalcomania destra Décalcomania droite Transfer R. H.	150-5V	G/63215	1
42	Decalcomania destra Décalcomania droite Transfer R. H.	125-5V	G/63218 e)	1
43	Decalcomania sinistra Décalcomania gauche Transfer L. H.	150-5V	G/63216	1
43	Decalcomania sinistra Décalcomania gauche Transfer L. H.	125-5V	G/63219 e)	1
43	Decalcomania sinistra Décalcomania gauche Transfer L. H.		G/63222 d)	1
44	Piastra attacco silenziat. Plaquette fix. silencieux Silencer sec. plate		G/400407	1
45	Dado fiss. piastra Ecrou fix. plaquette Plate sec. screw	150-5V 125-5V	S. 20108	2
46	Rondella Rondelle Washer		S. 16408	2
47	Ghiera fiss. tubo Collier fix. tuyau Ring nut sec. pipe		G/400099	1
48	Tubo di scarico marm. Tuyau de silencieux Exhaust pipe	150-5V	G/400532	1
48	Tubo di scarico marm. Tuyau de silencieux Exhaust pipe	125-5V	G/401755	1

OLDTIMERWORKSHOP.COM

Fig. N. Fig. No.	DENOMINAZIONE DESIGNATION PART NAME	Validità Valable pour Valid for	Particolare Référence Part. No.	Quantità Quantité Quantity	Fig. N. Fig. No.	DENOMINAZIONE DESIGNATION PART NAME	Validità Valable pour Valid for	Particolare Référence Part. No.	Quantità Quantité Quantity
49	Guarnizione Joint Packing		G/400554	1					
50	Fascetta fiss. silenziatore Collier fix. silencieux Clip securing silencer		G/401903	1					
51	Vite Vis Screw	150-5V 125-5V	S. 31092	1					
52	Dado Ecrou Nut		S. 20006	1					
53	Asta di contrasto freno anter. Tige pour frein AV. Rod for front brake		G/400401	1					

a) Di colore blu Francia.
a) Couleur bleu.
a) Blue colour.

b) Di colore giallo oro.
b) Couleur jaune d'or.
b) Gold - yellow colour.

c) Con part./Avec pièces/With parts.: 37 - 38 - 39.

d) Per serbatoio colore giallo oro.
d) Pour réservoir couleur jaune d'or.
d) For fuel tank gold - yellow colour.

e) Per serbatoio colore blu Francia.
e) Pour réservoir couleur bleu France.
e) For fuel tank blue France colour.

OLDTIMERWORKSHOP.COM

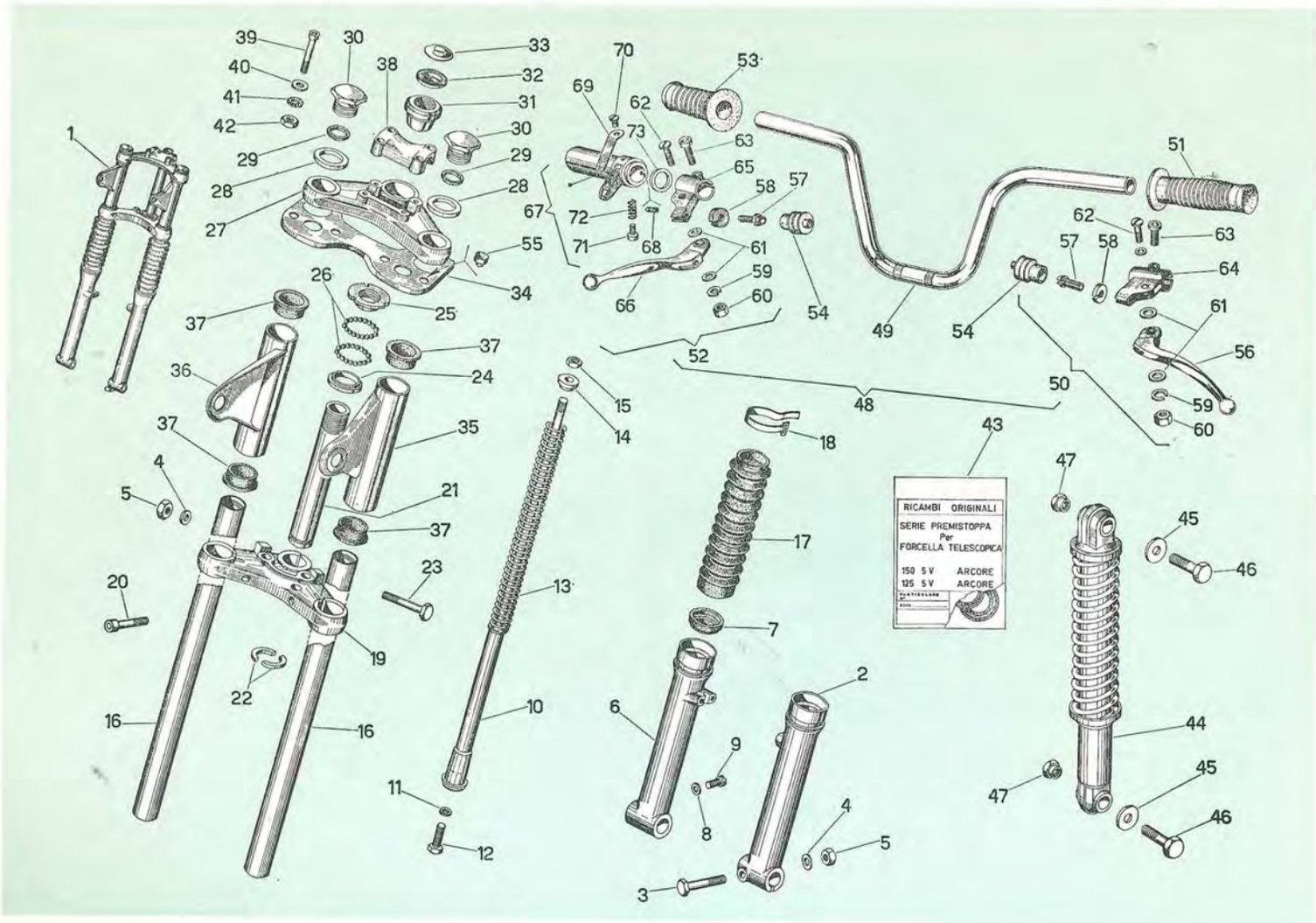

T. VIII

Sospensione anteriore - Posteriore - Manubrio
Suspension AV. - Suspension AR. - Guidon
Front and rear suspension - Handlebars

Fig. N. Fig. No.	DENOMINAZIONE DESIGNATION PART NAME	Validità Valable pour Valid for	Particolare Référence Part. No.	Quantità Quantité Quantity
1	**Forcella anter. telescopica completa** **Fourche télescopique AV. compl.** **Front telescopic fork. assy.**	↑	**G/400420** **a)**	1
2	Elemento mobile sin. Fourreaux gauche Casing L. H.	150-5V 125-5V	G/400369	1
3	Vite Vis Screw	↓	S. 30075	1
4	Rondella piana Rondella Washer		S. 3058	2
5	Dado Ecrou Nut	↑	S. 20108	2
6	Elemento mobile destro Fourreaux droit Casing R. H.	150-5V 125-5V	G/400370	1
7	Anello di tenuta Bague d'étanchéité Oil seal	↓	G/63156	2
8	Rondella piana Rondelle Washer		G/11556	2

OLDTIMERWORKSHOP.COM

Fig. N. Fig. No.	DENOMINAZIONE DESIGNATION PART NAME	Validità Valable pour Valid for	Particolare Référence Part. No.	Quantità Quantité Quantity
9	Vite Vis Screw		S. 30240	2
10	Ammortizzatore Amortisseur Shock absorber		G/400371	2
11	Guarnizione Joint Packing		77713	2
12	Vite fiss. ammortizzatore alla gamba Vis fix. ammortisseur Shock absorber sec. screw		S. 15520	2
13	Molla della sospensione Ressort Spring		G/400464	2
14	Piattello superiore Godet supérieur Upper cap	150-5V 125-5V	G/400379	2
15	Dado Ecrou Nut		S. 20108	2
16	Tubo esterno forcella Tube extérieur de la fourche Outer tube of fork		G/400381	2
17	Soffietto di protezione Soufflet de protection Protection bellows		G/400391	2
18	Fascetta Collier Clip		G/63180	2

Fig. N. Fig. No.	DENOMINAZIONE DESIGNATION PART NAME	Validità Valable pour Valid for	Particolare Référence Part. No.	Quantità Quantité Quantity
19	Piastra inf. di unione forcella Plaque inférieure de la fourche Lower plate of the fork		G/400419	1
20	Vite Vis Screw		G/400403	2
21	Cannotto Tube de guide de tube direction Head tube		G/400380	1
22	Semianelli di scontro Bague Ring		G/400382	2
23	Vite fiss. piastra inf. al cannotto Vis fix. plaque inférieure au tube Screw sec. lower plate to head tube	150-5V 125-5V	S. 30077	1
24	Ralla inferiore Siège inférieur Bearing ball track, lower		G/63024	1
25	Ralla superiore Siège superieur Bearing ball track, upper		G/63023	1
26	Sfera Bille Ball		G/63025	46
27	Piastra superiore Plaque supérieure Upper plate		G/400392	1

OLDTIMERWORKSHOP.COM

Fig. N. Fig. No.	DENOMINAZIONE DESIGNATION PART NAME	Validità Valable pour Valid for	Particolare Référence Part. No.	Quantità Quantité Quantity
28	Rondella piana Rondelle Washer	150-5V 125-5V	G/28111	2
29	Anello OR 130 Bague OR 130 Ring OR 130		S. 6730	2
30	Tappo Bouchon Plug		G/400383	2
31	Dado conico per fiss. sterzo Ecrou fix. direction Nut sec. steering column		G/29170	1
32	Portadischetto Support plaquette Name plate support		G/29171	1
33	Dischetto « Gilera » Plaquette « Gilera » « Gilera » name plate		G/28605	1
34	Flangia sopporto strumenti Flasque support tableau de bord Flange supporting dashboard	150-5V	G/63141	1
35	Copritubo sinistro Fourreaux gauche Cover L. H.	150-5V 125-5V	G/63105	1
36	Copritubo destro Fourreaux droite Cover R. H.		G/63101	1
37	Guarnizione Joint Packing		G/400543	4

Fig. N. Fig. No.	DENOMINAZIONE DESIGNATION PART NAME	Validità Valable pour Valid for	Particolare Référence Part. No.	Quantità Quantité Quantity
38	Cavallotto Pontet U. Bolt	150-5V 125-5V	G/400987	1
39	Vite Vis Screw		G/400085	4
40	Rondella piana Rondelle Washer	150-5V	G/6280	4
41	Rondella elastica Rondelle élastique Spring washer	150-5V 125-5V	S. 12533	4
42	Dado Ecrou Nut		S. 20006	4
43	Serie premistoppa Série joints Oil seal set		305528 b)	1
44	Ammortizzatore poster. Ammortisseur, AR. Rear shock absorber	150-5V	G/63109	2
44	Ammortizzatore poster. Ammortisseur, AR. Rear shock alsorber	125-5V	G/400501	2
45	Rondella piana Rondelle Washer	150-5V 125-5V	G/400410	4
46	Vite Vis Screw		S. 15578	4
47	Dado Ecrou Nut		S. 2440	4

OLDTIMERWORKSHOP.COM

Fig. N. Fig. No.	DENOMINAZIONE DESIGNATION PART NAME	Validità Valable pour Valid for	Particolare Référence Part. No.	Quantità Quantité Quantity
48	**Manubrio completo** **Guidon complet** **Handlebars, assy.**	↑	**G/63168** **c)**	1
49	Manubrio Guidon Handlebars		G/401721	1
50	**Portaleva sin. compl.** **Support levier, gauche, complet** **Lever support, L. H., assy.**		**G/401724** **d)**	1
51	Manopola sinistra Poignée gauche Twist grip L. H.	150-5V 125-5V	G/401723	1
52	**Portaleva destro compl.** **Support levier, droit, complet** **Lever support, R. H. assy.**		**G/401725** **e)**	1
53	Manopola destra Poignée droite Twist grip, R. H.		G/401722	1
54	Soffietto Soufflet Bellow	↓	G/68880	2
55	Tampone sopp. strumenti Tampon support instruments Buffer supporting the instruments	150-5V	G/63174	4
56	Leva frizione Levier embrayage Clutch lever	↑	315014	1
57	Vite registro Vis de réglage Setting screw		G/68878	2
58	Ghiera per registro Douille réglage Setting bush	150-5V 125-5V	G/68879	2
59	Rondella elastica Rondelle élast. Spring washer		G/42098	2
60	Dado Ecrou Nut		G/29524	2
61	Rondella « Nylon » Rondelle « Nylon » Washer « Nylon »	↓	G/68881	4

Fig. N. Fig. No.	DENOMINAZIONE DESIGNATION PART NAME	Validità Valable pour Valid for	Particolare Référence Part. No.	Quantità Quantité Quantity
62	Vite Vis Screw	↑	G/68882	2
63	Vite Vis Screw		G/42583	2
64	Scatoletta sinistra Boîte, gauche Case, L. H.		315012	1
65	Scatoletta destra Boîte, droite Case, R. H.		315013	1
66	Leva destra Levier, droit Lever, R. H.		G/68877	1
67	**Comando gas completo** **Commande des gaz** **Throttle control**	150-5V 125-5V	**G/21462** **f)**	1
68	Grano Boulon guide Dowel		G/28717	1
69	Coperchio Couvercle Cover		G/28718	1
70	Vite fiss. coperchio Vis fix. couvercle Screw sec. cover		G/28719	1
71	Vite di registro Vis réglage Setting screw		G/28720	1
72	Molla Ressort Spring		G/28721	1
73	Rondella spallamento Rondelle épaulem. Shoulder washer	↓	G/28722	1

a) Con i part./Avec pièces./With aprts: 2 - 3 - 4 - 5 - 6 - 7 - 8 - 9 - 10 - 11 - 12 - 13 - 14 - 15 - 16 - 17 - 18 - 19 - 20 - 21 - 22 - 23 - 24 - 25 - 27 - 28 - 29 - 30 - 31 - 32 - 33 - 35 - 36 - 37 - 38 - 39 - 40 - 41 - 42.

b) Con i partic./Avec pièces./With parts: 7 - 29 - 37.

c) Con i part./Avec pièces./With parts: 49 - 50 - 51 - 52 - 53 - 54.

d) Con i part./Avec pièces./With parts: 56 - 57 - 58 - 59 - 60 - 61 - 62 - 63 - 64.

e) Con i part./Avec pièces./With parts: 57 - 58 - 59 - 60 - 61 - 62 - 63 - 64 - 65 - 66 - 67.

f) Con i part./Avec pièces./With parts: 68 - 69 - 70 - 71 - 72 - 73.

OLDTIMERWORKSHOP.COM

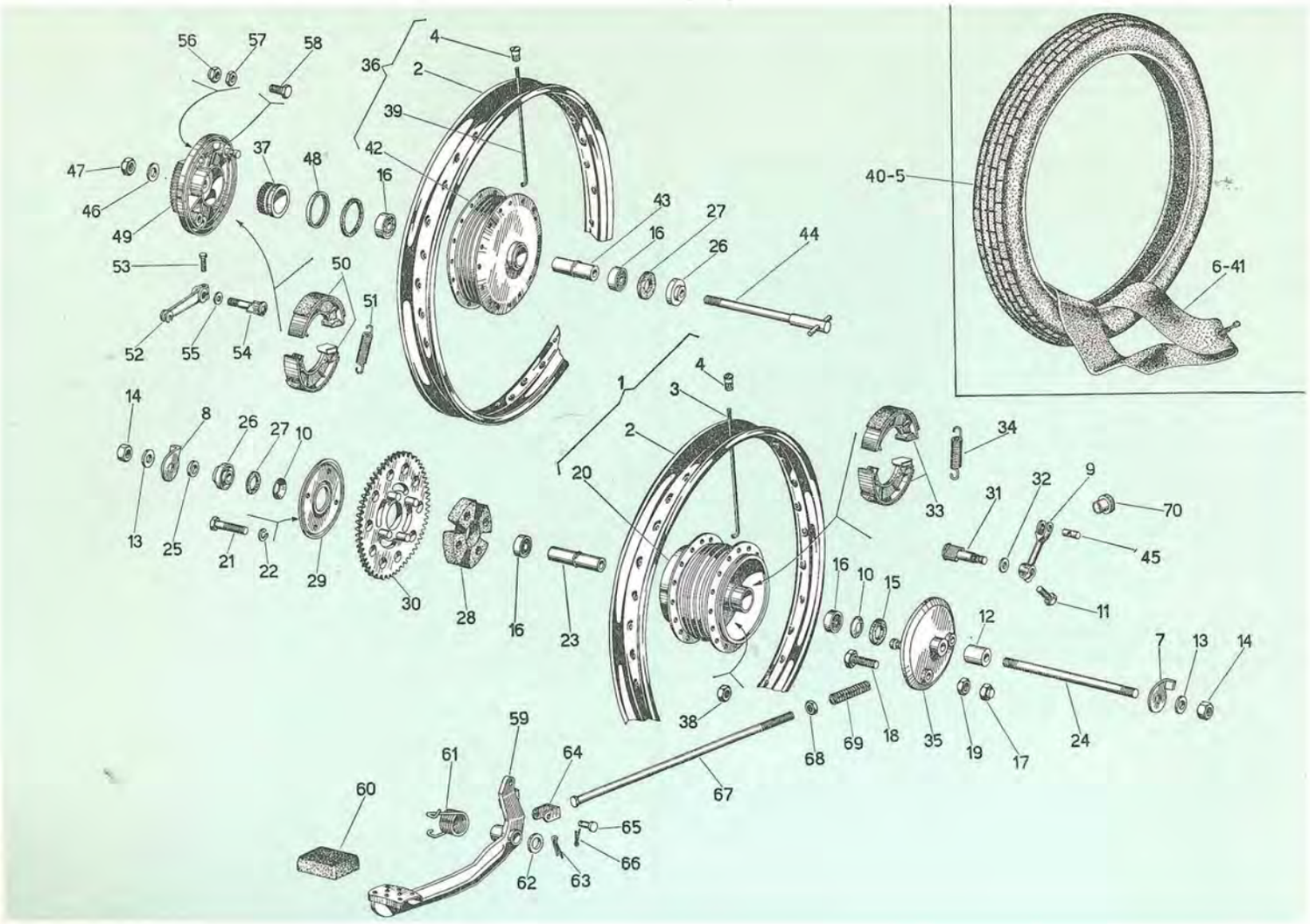

T. IX

Mozzo ruota anteriore e posteriore
Moyeu roue AV. et AR.
Front and rear hub

Fig. N. Fig. No.	DENOMINAZIONE DESIGNATION PART NAME	Validità Valid for Valable pour	Particolare Référence Part. No.	Quantità Quantité Quantity
1	**Mozzo posteriore con cerchio e raggi** **Moyeu AR. avec jante et rayons** **Rear hub with rim and spokes**	150-5V	**G/402001** a)	1
1	**Mozzo posteriore con cerchio e raggi** **Moyeu AR. avec jante et rayons** **Rear hub with rim and spokes**	125-5V	**G/63209**	1
2	Cerchio a canale Jante Rim	150-5V 125-5V	G/63112	2
3	Raggio Rayon Spoke	150-5V	G/63118	36
3	Raggio Rayon Spoke	125-5V	G/401816	36
4	Nipplo Ecrou de rayon Nipple	150-5V 125-5V	G/7229	72
5	Pneumatico Pneu Tyre	150-5V	G/63119 b)	1
5	Pneumatico Pneu Tyre	125-5V	G/401817 b)	1
6	Camera d'aria Chambre à air Tube	150-5V	G/400414 b)	1
6	Camera d'aria Chambre à air Tube	125-5V	G/63115 b)	1

OLDTIMERWORKSHOP.COM

Fig. N. Fig. No.	DENOMINAZIONE DESIGNATION PART NAME	Validità Valable pour Valid for	Particolare Référence Part. No.	Quantità Quantité Quantity
7	Tendicatena sinistro Tendeur de chaîne gauche Chain tensioner, L. H.		G/64242	1
8	Tendicatena destro Tendeur de chaîne droit Chain tensioner R. H.		G/64243	1
9	Leva comando freno Levier commande du frein Brake control lever	150-5V 125-5V	G/402063	1
10	Scodellino Cuvette Cup		G/402071	4
11	Bullone per leva Boulon pour levier Bolt for lever		S. 31090	1
12	Distanziale portaceppi Entretoise porte - machoires Spacer brake - shoes holding	150-5V	G/402075	1
12	« «	125-5V	315024	1
13	Rondella Rondelle Washer		G/402074	2
14	Dado Ecrou Nut	150-5V 125-5V	G/48522	2
15	Feltro Feutre Felt		G/48523	2
16	Cuscinetto Roulement Bearing		102258	4
17	Dado cieco per asta di reazione Ecrou pour tige de réaction Nut for reaction rod	150-5V	S. 15235	1
17	« «	125-5V	S. 2440	1
18	Bullone Boullon Bolt	150-5V 125-5V	S. 31159	1
19	Dado Ecrou Nut		S. 20210	1
20	Tamburo freno Tambour du frein Brake drum	150-5V	G/402058	1
20	« «	125-5V	315028	1

Fig. N. Fig. No.	DENOMINAZIONE DESIGNATION PART NAME	Validità Valable pour Valid for	Particolare Référence Part. No.	Quantità Quantité Quantity
21	Bullone fiss. corona Boulon fix. pignon Sprocket sec. bolt	150-5V 125-5V	S. 904	4
22	Rondella Rondelle Washer		S. 16407	4
23	Distanziale cuscinetti Entretoise roulements Spacer bearings	150-5V	G/402069	1
23	« «	125-5V	315027	1
24	Perno Pivot Pin	150-5V 125-5V	G/402073	1
25	Rondella spallamento parapolvere Rondelle épaulement et pare - poussière Stop washer and dust cover	150-5V	G/402076	1
25	« «	125-5V	315017	1
26	Parapolvere Pare - poussière Dust cover	150-5V 125-5V	G/402077	2
27	Feltrino Feutre Felt		G/48523	2
28	Parastrappi Accouplement Flexible coupling	150-5V	G/402060	1
28	« «	125-5V	315029	1
29	Disco Disque Plate	150-5V	G/402061	1
29	« «	125-5V	315031	1
30	Corona Z = 52 Pignon Z = 52 Sprocket Z = 52	150-5V	G/402059	1
30	Corona Z = 54 Pignon Z = 54 Sprocket Z = 54	125-5V	315030	1
31	Camma freno Came Cam	150-5V	G/48503	1
31	« «	125-5V	315020	1
32	Rondella Rondelle Washer	150-5V 125-5V	G/48509	1
33	Ceppo Mâchoires Brake shoes	150-5V	G/402066	2
33	« «	125-5V	315026	2

OLDTIMERWORKSHOP.COM

Fig. N. Fig. No.	DENOMINAZIONE DESIGNATION PART NAME	Validità Valable pour Valid for	Particolare Référence Part. No.	Quantità Quantité Quantity
34	Molla ceppi Ressort pour mâchoires Brake shoes spring	150-5V 125-5V	G/402065	2
35	Disco portaceppi Flasque support mâchoires Brake plate	125-5V	G/402064	1
35	« «	125-5V	315021	1
36	**Mozzo anter. con cerchio e raggi** **Moyeu AV. avec jante et rayons** **Front hub with rim and spokes**	150-5V	**G/63110** c)	1
36	**Mozzo anter. con cerchio e raggi** **Moyeu AV. avec jante et rayons** **Front hub with rim and spokes**	125-5V	**G/63211** c)	1
37	Corona dentata Pignon Sprocket	150-5V 125-5V	G/63179	1
38	Dado Ecrou Nut	150-5V 125-5V	S. 20007	1
39	Raggio Rayon Spoke	150-5V	63113	36
39	Raggio Rayon Spoke	125-5V	G/63226	36
40	Pneumatico Pneu Tyre	150-5V	G/63114 b)	1
40	Pneumatico Pneu Tyre	125-5V	G/401822 b)	1
41	Camera d'aria Chambre à air Tube	150-5V 125-5V	G/63115 b)	1
42	Tamburo freno Tambour frein Brake drum	150-5V	G/402092	1
42	« «	125-5V	315015	1
43	Distanziale interno cuscinetto Entretoise intérieure des roulements Inner spacer for bearing	150-5V	G/48499	1
43	Distanziale interno cuscinetto Entretoise intérieure des roulements Inner spacer for bearing	125-5V	315016	1
44	Perno passante Pivot Pin	↑	G/48506	1
45	Traversino Pivot Pivot pin		350205	1
46	Rondella Rondelle Washer	150-5V 125-5V	G/402074	1
47	Dado Ecrou Nut		G/48522	1
48	Anello per feltrino e feltrino Bague pour feutre et feutre Ring for felt and felt	↓	G/29742	2
49	Disco porta ceppi Flasque support mâchoires Brake plate	150-5V	G/402093	1
49	« «	125-5V	315018	1
50	Ceppi Mâchoires Brake shoes	150-5V	G/402094	2
50	« «	125-5V	G/402066	2
51	Molla Ressort Ring	150-5V	G/42260	2
51	« «	125-5V	G/402065	2
52	Leva freno Levier du frein Brake lever	↑	G/42306	1
53	Bullone Boulon Bolt	150-5V 125-5V ↓	S. 31090	1
54	Camma Came Cam	150-5V	G/48503	1
54	«	125-5V	315019	1
55	Rondella Rondelle Washer	↑	G/48509	1
56	Dado autobloccante per asta reazione Ecrou arrêt pour tringle Self locking nut for rod	150-5V 125-5V ↓	S. 2440	1

OLDTIMERWORKSHOP.COM

Fig. N. Fig. No.	DENOMINAZIONE DESIGNATION PART NAME	Validità Valable pour Valid for	Particolare Référence Part. No.	Quantità Quantité Quantity
57	Dado Ecrou Nut		G/402097	1
58	Bullone Boulon Bolt		S. 31157	1
59	Pedale del freno Pédale du frein Brake pedal		G/400396	1
60	Guaina per pedale Gaîne de la pédale Sheath for pedal		G/42420	1
61	Molla richiamo pedale freno Ressort de rappel pour pédale frein Return spring for brake pedal		G/401492	1
62	Rondella piana Rondelle Washer		G/6471	1
63	Coppiglia Goupille Split pin	150-5V 125-5V	G/8061	1
64	Forcellino Fourchette Fork		G/64287	1
65	Perno Pivot Pin		G/64470	1
66	Coppiglia Goupille Split pin		G/21614	1
67	Tirante freno Tringle Brake rod		G/401815	1
68	Dado Ecrou Nut		S. 20105	1
69	Molla per tirante freno Ressort pour tringle Brake rod spring		G/401493	1
70	Registro Regleur Adjuster		G/21398	1
—	Rondella distanziale Rondelle entretoise Spacer washer	125-5V	315017	1

Fig. N. Fig. No.	DENOMINAZIONE DESIGNATION PART NAME	Validità Valable pour Valid for	Particolare Référence Part. No.	Quantità Quantité Quantity
—	**Ceppi freno e molle** **Machoîre freins et ressorts** **Brake jaws and springs**	150-5V	**315022** d)	1
—	**Ceppi freno e molle** **Machoîre freins et ressorts** **Brake jaws and springs**	125-5V	**315025** d)	1
—	**Mozzo poster. compl.** **Moyeu AR., compl.** **Rear hub, assy.**	150-5V	**G/400405** e)	1
—	**Mozzo poster. compl.** **Moyeu AR., compl.** **Rear hub, assy.**	125-5V	**G/401784** f)	1
—	**Ceppi freno con molle** **Machoîre freins et ressorts** **Brake jaws and spring**	150-5V	**315023** g)	1
—	**Ceppi freno con molle** **Machoîre freins et ressorts** **Brake jaws and spring**	125-5V	**315022** g)	1
—	**Mozzo anteriore compl.** **Moyeu AV. compl.** **Front hub, assy.**	150-5V	**G/63150** h)	1
—	**Mozzo anteriore compl.** **Moyeu AV. compl.** **Front hub, assy.**	125-5V	**G/401821** i)	1
—	Rondella Rondelle Washer		S. 16626	1

a) Con part./Avec pièces/With parts: Fig. 2 - 3 - 4 - 20.

b) Pneumatici e camera d'aria vengono forniti come ricambi solo per l'estero.

b) Pneus et chambres à air sont fournies seulement pour l'étranger.

b) Tyres and tubes are delivered only for foreign markets.

c) Con part./Avec pièce/With part. Fig. 2 - 4 - 39 - 40.

d) Con part./Avec pièces/With parts: Fig. 33 - 34.

e) Con part./Avec pièces/With parts: Fig. 7 - 8 - 9 - 10 - 11 - 12 - 13 - 14 - 15 - 16 - 17 - 18 - 19 - 20 - 21 - 22 - 23 - 24 - 24 - 25 - 26 - 28 - 29 - 30 - 31 - 32 - 33 - 34 - 35 - 38 - 45.

f) Con part./Avec pièces./With parts: Fig. 7 - 8 - 9 - 10 - 11 - 12 - 13 - 14 - 15 - 16 - 17 - 18 - 19 - 20 - 21 - 22 - 23 - 24 - 25 - 26 - 28 - 29 - 30 - 31 - 32 - 33 - 34 - 35 - 38 - 45 e part./ et pièce/and part: S. 16626.

g) Con part./Avec pièces./With parts: Fig. 50 - 51.

h) Con part./Avec pièces./With parts: Fig. 10 - 16 - 26 - 27 - 37 - 42 - 43 - 44 - 46 - 47 - 48 - 49 - 50 - 51 - 52 - 53 - 54 - 55 - 56 - 57 - 58.

i) Con parts./Avec pièces./With parts: Fig. 10 - 16 - 26 - 27 - 37 - 42 - 43 - 44 - 46 - 47 - 48 - 49 - 50 - 51 - 52 - 53 - 54 - 55 - 56 - 57 - 58; e part./et pièce/and part 315017.

OLDTIMERWORKSHOP.COM

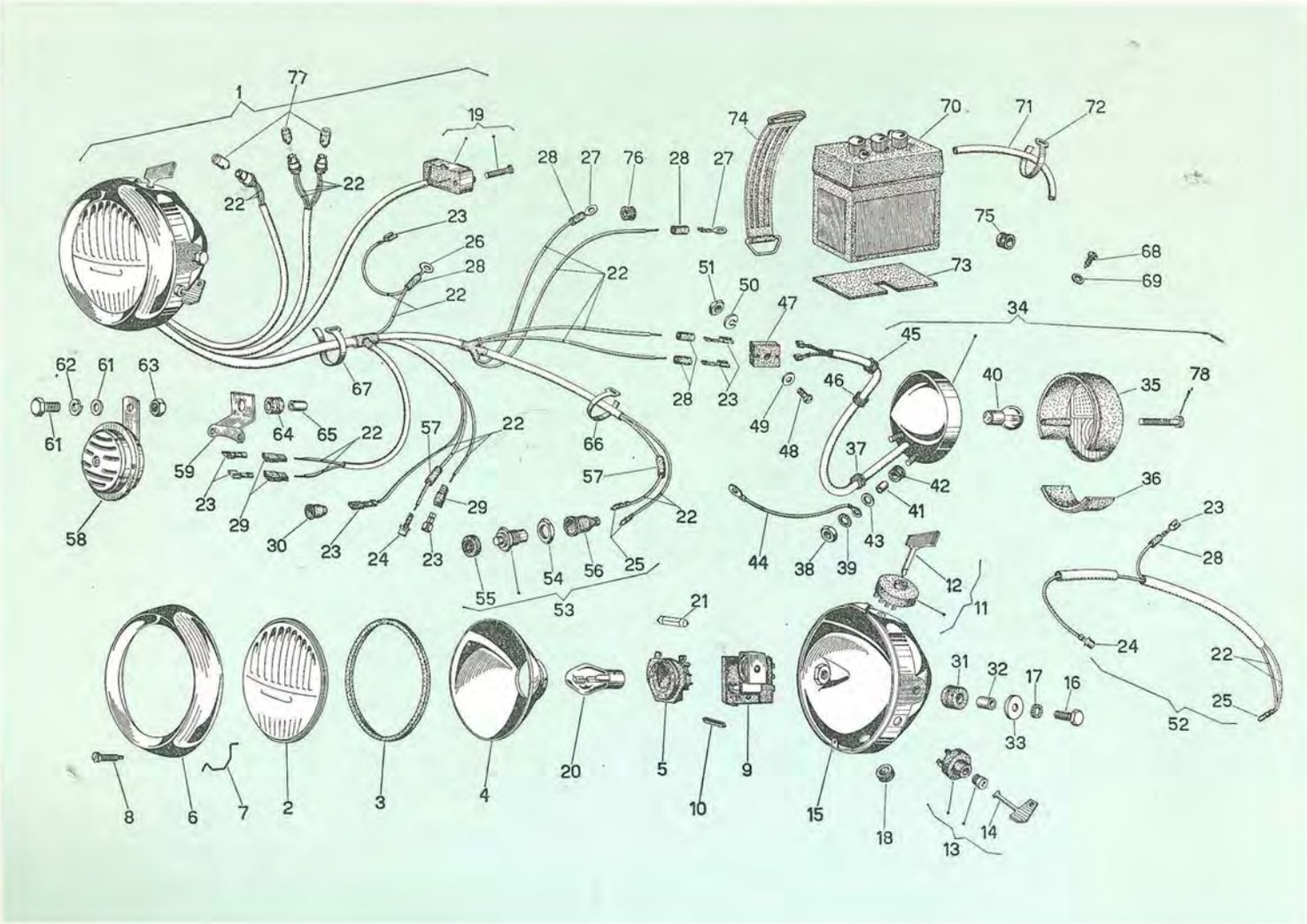

T. X

Impianto elettrico (dispositivi e connessioni)
Installation électrique
Electrical equipment

Fig. N. Fig. No.	DENOMINAZIONE DESIGNATION PART NAME	Validità Valable pour Valid for	Particolare Référence Part. No.	Quantità Quantité Quantity
1	**Proiettore completo** **Projecteur complet** **Headlamp, assy.**	150-5V	**G/401074** **a)**	1
1	**Proiettore completo** **Projecteur complet** **Headlamp, assy.**	125-5V	**G/401553** **b)**	1
2	Trasparente Verre Glass	150-5V 125-5V	G/402382	1
3	Guarnizione Joint Packing		G/22683	1
4	Parabola Réflecteur parabolique Reflector		G/28900	1
5	Portalampade Porte lampe Bulb holder	150-5V 125-5V	G/28901	1
6	Cornice Encadrement Rim		G/402367	1
7	Molletta fiss. parabola Ressort réflecteur Reflector sec. spring		G/402368	6
8	Vite fiss. proiettore Vis fix. projecteur Headlamp sec. screw		G/402369	1
9	Basetta compl. di diodo, impedenza e mors. Support avec diodo, impédence et borne Board with diode, impedance and socket	150-5V	G/402370	1

OLDTIMERWORKSHOP.COM

Fig. N. Fig. No.	DENOMINAZIONE DESIGNATION PART NAME	Validità Valable pour Valid for	Particolare Référence Part. No.	Quantità Quantité Quantity
9	Basetta compl. di diodo, impedenza e mors. Support avec diodo, impédence et borne Board with diode, impedance and socket	125-5V	350235	1
10	Valvole fusibile Fusible Fuse	↑	24967	1
11	**Commutatore luci completo di chiave** **Commutateur feux avec clé** **Light switch with key**	150-5V	**G/402372** c)	1
12	Chiave per commutat. Clé pour commutateur Key for switch	↓	G/402373	1
13	**Interruttore accensione** **Interrupteur allumage** **Ignition switch**		**G/402374** d)	1
13	**Interruttore accensione** **Interrupteur allumage** **Ignition switch**	125-5V	**350236** d)	1
14	Chiave per interruttore Clé pour interrupteur Switch key	150-5V 125-5V	G/402375	1
15	Corpo del proiettore Corps projecteur Headlamp body	150-5V	G/402376	1
15	Corpo del proiettore Corps projecteur Headlamp body	125-5V	350237	1
16	Vite Vis Screw	↑	S. 31120	2
17	Rondella elastica Rondelle élastique Spring washer	150-5V 125-5V	S. 12540	2
18	Passacavo Passe - câble Grommet	↓	G/402377	1
19	Deviatore e pulsante clacson Commutateur et bouton avertisseur Switch and horn button	150-5V	G/402378	1
19	Deviatore e pulsante clacson Commutateur et bouton avertisseur Switch and horn button	125-5V	350238	1

Fig. N. Fig. No.	DENOMINAZIONE DESIGNATION PART NAME	Validità Valable pour Valid for	Particolare Référence Part. No.	Quantità Quantité Quantity
20	Lampada biluce Ampoule bilux Bilux bulb	↑	16583	1
21	Lampada luce di città Ampoule veilleuse Pilot light bulb	150-5V 125-5V	11907	1
22	Cavetto base per cavetti Câble Cable	↓	24582	(0)
23	Terminale Embout Terminal	150-5V	71482	11
23	Terminale Embout Terminal	125-5V	71482	4
24	Terminale Embout Terminal	150-5V 125-5V	71054	2
25	Terminale Embout Terminal	150-5V	26930	3
25	Terminale Embout Terminal	125-5V	101906	3
26	Capocorda Cosse Tag	150-5V 125-5V	24429	1
27	Capocorda Cosse Tag	↑	S. 15001	2
28	Tubetto termostringente Tube Tube	150-5V	103670	5
29	Tubetto isolante Tube isolant Insulating sheath	↓	71037	3
29	Tubetto isolante Tube isolant Insulating sheath	125-5V	71037	1
30	Cappuccio protezione Capuchon de protection Protection cap	150-5V	G/45790	1
31	Tampone Tampon Plug	↑	G/401636	2
32	Boccolino Tampon Plug	150-5V 125-5V ↓	G/401637	2

OLDTIMERWORKSHOP.COM

Fig. N. Fig. No.	DENOMINAZIONE DESIGNATION PART NAME	Validità Valable pour Valid for	Particolare Référence Part. No.	Quantità Quantité Quantity
33	Scodellino Cuvette Cup		G/401638	2
34	**Fanalino poster. compl.** **Feu AR. compl.** **Tail lamp, assy.**		**G/401075** e)	1
35	Trasparente con catadiottro Verre et catadioptre Glass and reflector		G/402379	1
36	Trasparente per luce targa Verre pour feu plaque police Glass for licence plate		G/402380	1
37	Passacavo Passe - cable Grommet		G/402381	1
38	Dado Ecrou Nut		S. 20206	2
39	Rondella elastica Rondelle élastique Spring washer		S. 12533	2
40	Lampada biluce Ampoule bilux Bilux bulb	150-5V 125-5V	89620	1
41	Boccolino Bague Bush		G/401606	2
42	Tampone Tampon Plug		G/401605	2
43	Rondella Rondelle Washer		200539	2
44	Cavetto elettr. per massa fanalino poster. Câble électr. pour masse feu AR. Earth cable for rear light		G/401623	1
45	Passacavo Passa - câble Grommet		15616	1
46	Passacavo Passa - câble Grommet		18703	1

Fig. N. Fig. No.	DENOMINAZIONE DESIGNATION PART NAME	Validità Valable pour Valid for	Particolare Référence Part. No.	Quantità Quantité Quantity
47	Morsettiera Plaque à bornes Clamp board		G/401079	1
48	Vite per morsettiera Vis fix. plaque à borne Clamp board sec. screw		S. 8305	1
49	Rondella piana Rondelle Washer	150-5V 125-5V	S. 13782	1
50	Rondella elastica Rondelle élastique Circlip		S. 16403	1
51	Dado Ecrou Nut		S. 20104	1
52	**Gruppo cavetti elettrici poster.** **Fasceau câbles, AR.** **Cables harnes, rear**	125-5V	**G/401554** f)	1
53	**Interruttore Stop** **Interrupteur Stop** **Stop switch**	150-5V	**G/42302** g)	1
53	**Interruttore stop** **Interrupteur Stop** **Stop switch**	125-5V	**G/401621** g)	1
54	Dado Ecrou Nut	150-5V 125-5V	G/42694	1
55	Protezione pulsante Protection du poussoir Button protection		G/45791	1
56	Cappuccio Capuchon Cap	150-5V	G/42041	1
56	Cappuccio Capuchon Cap	125-5V	G/45790	1
57	Tubetto isolante Tube isolant Insulating tube	150-5V	G/401080	1
57	Tubetto isolante Tube isolant Insulating tube	125-5V	G/401080	2
58	Avvisatore acustico Avertisseur Horn	150-5V	G/401078	1

OLDTIMERWORKSHOP.COM

Fig. N. Fig. No.	DENOMINAZIONE DESIGNATION PART NAME	Validità Valable pour Valid for	Particolare Référence Part. No.	Quantità Quantité Quantity
58	Avvisatore acustico Avertisseur Horn	↑	98458	1
		125-5V		
59	Squadretta Support Support	↓	G/401369	1
60	Vite Vis Screw	150-5V	S. 31116	1
60	Vite Vis Screw	125-5V	S. 31117	1
61	Rondella piana Rondelle Washer	150-5V	S. 3058	1
61	Rondella piana Rondelle Washer	125-5V	S. 6032	1
62	Rondella elastica Rondelle élastique Spring washer	150-5V	S. 16408	1
62	Rondella elastica Ronlelle élastique Spring washer	125-5V	S. 12540	1
63	Dado Ecrou Nut	↑	S. 20208	1
64	Passacavo Passe - câble Grommet		75931	1
65	Boccolino Douille Bush	150-5V 125-5V	G/401818	1
66	Fascetta ancoraggio cablaggio Collier fix. câbles Cables sec. strap		G/21877	1
67	Fascetta ancoraggio cablaggio Collier fix. câbles Cables sec. strap	↓	G/21879	5
68	Vite per massa volano Vis pour masse du vol. Screw for flywheel earth	150-5V	S. 15733	1

Fig. N. Fig. No.	DENOMINAZIONE DESIGNATION PART NAME	Validità Valable pour Valid for	Particolare Référence Part. No.	Quantità Quantité Quantity
69	Rondella Rondelle Washer	↑	81367	1
70	Batteria Batterie Battery		G/63190	1
71	Tubo di scarico gas batteria Reniflard batterie Battery breather		G/401785	1
72	Fascetta Collier Strap		G/21879	1
73	Tappeto appoggio batt. Protection support batterie Mat supporting the battery	150-5V	G/401528	1
74	Cinghia fiss. batteria Courroi fix. batterie Battery sec. belt		90854	1
75	Distanziale Entretoise Spacer		25965	2
76	Passacavo Passe - câble Grommet		G/22901	1
77	Lampada Ampoule Bulb	↓	142668	3
77	Lampada Ampoule Bulb	125-5V	87308	1
78	Vite fiss. trasparente Vis fix. verre Screw sec. glass	150-5V 125-5V	S. 30239	2

a) Con i partic./Avec pièces./With parts: 2 - 3 - 4 - 5 - 6 - 7 - 8 - 9 - 10 - 11 - 13 - 15 - 16 - 17 - 18 - 19 - 20 - 21 - 22 - 23 - 24 - 25 - 26 - 27 - 28 - 29 - 30.

b) Con i part./Avec pièces./With parts: Fig. 2 - 3 - 4 - 5 - 6 - 7 - 8 - 9 - 13 - 14 - 15 - 16 - 17 - 18 - 19 - 20 - 21 - 22 - 23 - 24 - 25 - 26 - 29.

c) Con il part./Avec pièce./With part: 12.

d) Con il part./Avec pièce./With part.: 14.

0) Richiedere a metri.

0) Demander en mètres.

0) Request by yards.

e) Con i partic./Avec pièces./With parts: 35 - 36 - 37 - 38 - 39 - 40 - 78.

f) Con i part./Avec pièces./With parts: 22 - 23 - 24 - 25 - 28.

g) Con i part./Avec pièces./With parts: 54 - 55 - 56.

OLDTIMERWORKSHOP.COM

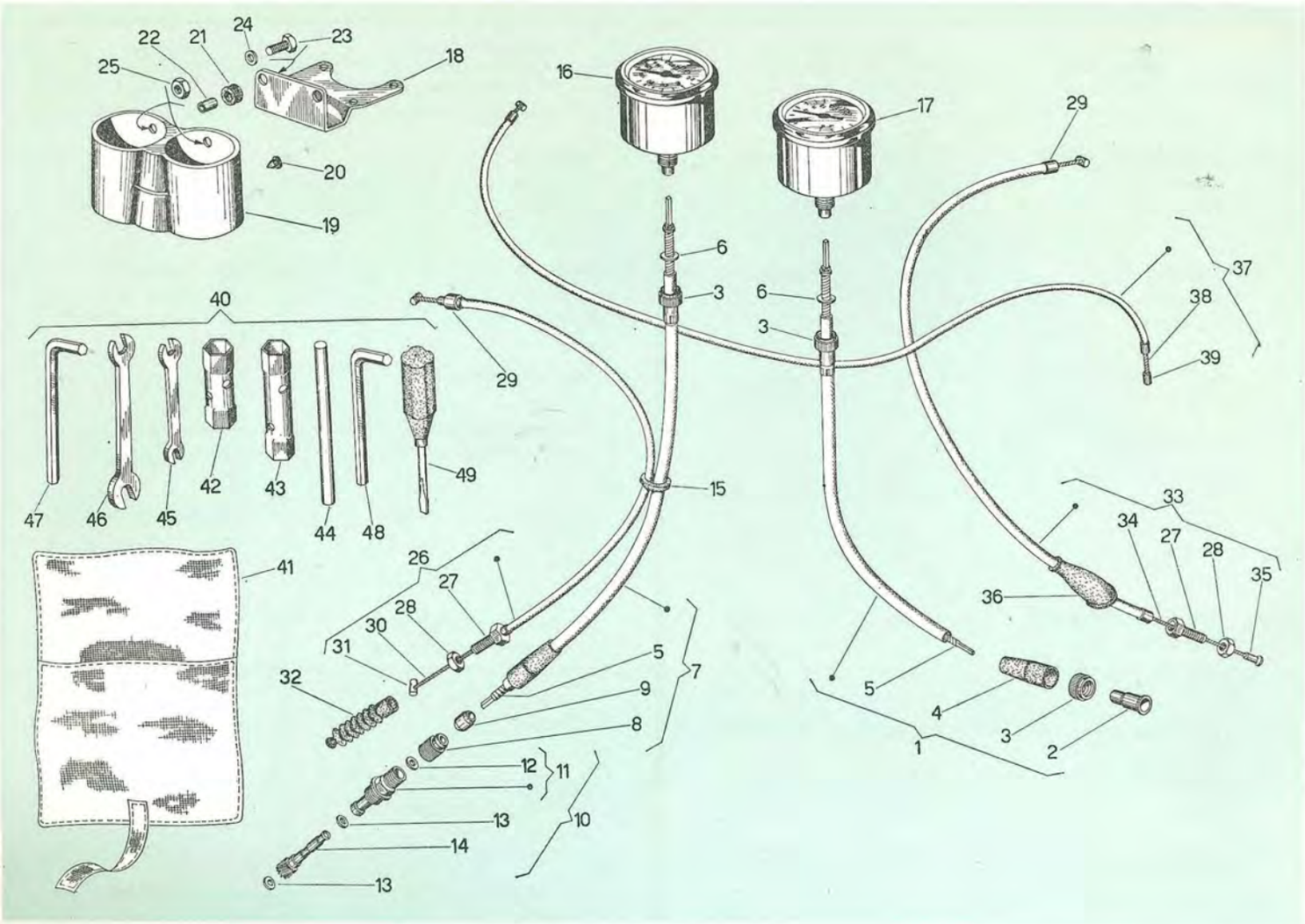

T. XI

Contachilometri - Trasmissioni e borsa attrezzi
Compteur Kms. - Transmission - Trousse à outils
Speedometer - Transmissions - Tools

Fig. N. Fig. No.	DENOMINAZIONE DESIGNATION PART NAME	Validità Valable pour Valid for	Particolare Référence Part. No.	Quantità Quantité Quantity
1	**Trasmissione contagiri completo** **Compteurs tours compl.** **Revolution counter, assy.**	↑	**G/63175** a)	1
2	Bussola avvitabile Douille à vis Screw bush	150-5V 125-5V	G/401857	1
3	Ghiera Douille Ring nut		G/401856	3
4	Manicotto Manchon Sleeve	↓	G/401858	2
5	Cavo con rosetta Câble avec rondelle Cable and washer	↑	G/401854 b)●) G/401864 ★)	1
6	Rosetta piana Rondelle Washer		G/401855	2
7	**Trasmissione tachimetro completo** **Trasmission compte - Kms. compl.** **Speedometer transmission, assy.**	150-5V 125-5V	**G/63137** c)	1
8	Ghiera Douille Ring nut	↓	80280	1

●) Per contagiri - Pour compteur tours - For rev. counter

★) Per contakm. - Pour compteur Kms. - For speedometer.

OLDTIMERWORKSHOP.COM

Fig. N. Fig. No.	DENOMINAZIONE DESIGNATION PART NAME	Validità Valable pour Valid for	Particolare Référence Part. No.	Quantità Quantité Quantity
9	Anello biconico Bague biconique Biconical ring		15718	1
10	**Ingranaggio presa movimento tach. compl.** **Pignon compte - Kms., compl.** **Speedometer gear drive, assy.**		**G/63189** d)	1
11	Bussola con rosetta Douille avec rondelle Bush and washer		G/401712 e)	1
12	Rosetta Rondelle Washer	150-5V 125-5V	G/401714	1
13	Rosetta Rondelle Washer		G/401713	2
14	Alberino con pignone Arbre et pignon Shaft and pignon		G/401711	1
15	Anello Bague Ring		G/9315	2
16	Tachimetro Compte Kms. Speedometer	150-5V	G/63182	1
16	Tachimetro Compte Kms. Speedometer	125-5V	G/48419	1
17	Contagiri Compteur tours Revolution counter	150-5V	G/63181	1

Fig. N. Fig. No.	DENOMINAZIONE DESIGNATION PART NAME	Validità Valable pour Valid for	Particolare Référence Part. No.	Quantità Quantité Quantity
17	Contagiri Compteur tours Revolution counter		G/48421	1
18	Flangia supporto strumenti Flasque support instruments Flange support instruments		G/401627	1
19	Cruscotto Tableau de bord Dashboard		G/401626	1
20	Tampone Tampon Buffer		G/401629	1
21	Tassello elastico Bouchon élastique Elastic plug	125-5V	G/401628	2
22	Distanziale Entretoise Spacer		G/401643	2
23	Vite Vis Screw		S. 31089	2
24	Rondella Rondelle Washer		S. 13777	2
25	Dado Ecrou Nut		S. 12138	2
26	**Trasmissione freno anter. completa** **Trasmission frein AV. compl.** **Front brake transmission, assy.**	150-5V 125-5V	**G/401544** f)	1

OLDTIMERWORKSHOP.COM

Fig. N. Fig. No.	DENOMINAZIONE DESIGNATION PART NAME	Validità Valable pour Valid for	Particolare Référence Part. No.	Quantità Quantité Quantity
27	Vite di registro Vis de réglage Setting screw	↑	G/401547	2
28	Dado Ecrou Nut		G/10146	2
29	Terminale Embout Terminal		G/401546	2
30	Cavetto freno Câble du frein Brake câble		G/401545	1
31	Terminale Embout Terminal		G/29768	1
32	Protezione Protection Protection	150-5V 125-5V	57321	1
33	**Trasmissione comando friz. compl.** **Trasmission comm. embrayage compl.** **Clutch control transmission, assy.**		**G/401548** **g)**	1
34	Cavetto Câble Cable		G/401549	1
35	Terminale Embout Terminal		G/401550	1
36	Cappuccio Capuchon Cap	↓	G/42054	1

Fig. N. Fig. No.	DENOMINAZIONE DESIGNATION PART NAME	Validità Valable pour Valid for	Particolare Référence Part. No.	Quantità Quantité Quantity
37	**Trasmissione comando gas compl.** **Trasmission comm. gaz, complète** **Throttle control transmission, assy.**	↑	**G/401551**	1
38	Cavetto com. gas Câble lomm. gaz Throttle control cable		G/401552	1
39	Terminale Embout Terminal		G/401557	1
40	**Borsa attrezzi completa** **Trousse à outils, compl.** **Tool kit, assy.**		**G/63212** **i)**	1
41	Borsa attrezzi Trousse à outils Tool kit	150-5V 125-5V	G/29913	1
42	Chiave a tubo 21 - 22 Clef à tube 21 - 22 Box wrench 21 - 22		G/29369	1
43	Chiave a tubo 17 - 19 Clef à tube 17 - 19 Box wrench 17 - 19		G/22402	1
44	Asta Tige Rod		G/21638	1
45	Chiave 10 - 13 Clef 10 - 13 Wrench 10 - 13		G/7636	1
46	Chiave 15 - 11 Clef 15 - 11 Wrench 15 - 11	↓	G/27390	1

OLDTIMERWORKSHOP.COM

Fig. N. Fig. No.	DENOMINAZIONE DESIGNATION PART NAME	Validità Valable pour Valid for	Particolare Référence Part. No.	Quantità Quantité Quantity
47	Chiave esagonale Clef hexagonal Hexagonal wrench	↑	G/60476	1
48	Chiave esagonale Clef hexagonal Hexagonal wrench	150-5V 125-5V	G/401351	1
49	Cacciavite Tournevis Screwdriver	↓	G/29912	1

Fig. N. Fig. No.	DENOMINAZIONE DESIGNATION PART NAME	Validità Valable pour Valid for	Particolare Référence Part. No.	Quantità Quantité Quantity

a) Con i partic./Avec pièces/With parts: 2 - 3 - 4 - 5.

b) Con i part.ic./Avec pièces./With part.: 6.

c) Con i partic./Avec pièces./With parts: 3 - 4 - 5 - 8 - 9.

d) Con i partic./Avec pièces./With parts.: 11 - 13 - 14.

e) Con i partic./Avec pièce./With part.: 12.

f) Con i partic./Avec pièces./With parts.: 28 - 29 - 30 - 31 - 32.

g) Con i partic./Avec pièces./With parts: 28 - 29 - 30 - 35 - 36.

h) Con i partic./Avec pièces./With parts: 39 - 40.

i) Con i partic./Avec pièces./With parts: 42 - 43 - 44 - 45 - 46 - 47 - 48 - 49 - 50.

OLDTIMERWORKSHOP.COM

INDICE - INDEX

Numero Number Numéro	Pagina Page	Numero Number Numéro	Pagina Page	Numero Number Numéro	Pagina Page	Numero Number Numéro	Pagina Page	Numero Number Numéro	Pagina Page
2139	17	305527	21	G/12846	25	G/29571	10	G/62019	11
11907	39	305528	32	G/21022	5	G/29582	13	G/62020	11
15616	40	305529	13	G/21102	11	G/29593	12	G/62024	11
15718	43	305530	9	G/21104	12	G/29613	11	G/62025	12
16583	39	305534	9	G/21349	25	G/29625	16	G/62026	12
18703	40	305535	9	G/21367	25	G/29633	15	G/62027	12
24429	39	315000	6	G/21391	25	G/29635	16	G/62030	12
24582	39	315012	33	G/21398	37	G/29637	16	G/62037	12
24967	39	315013	33	G/21414	16	G/29638	16	G/62038	12
25965	41	315014	33	G/21462	33	G/29639	16	G/62039	12
26930	39	315015	36	G/21558	5	G/29640	16	G/62049	16
57321	44	315016	36	G/21614	37	G/29742	36	G/62071	12
63113	36	315017	35 - 37	G/21638	44	G/29768	44	G/62089	11
71037	23 - 39	315018	36	G/21667	10	G/29786	15	G/62091	12
71054	39	315019	36	G/21692	23	G/29787	16	G/62093	11
71482	23 - 39	315020	35	G/21877	41	G/29790	16	G/62098	12
71671	23	315021	36	G/21879	41	G/29791	16	G/62159	15
75931	41	315022	37	G/22264	16	G/29912	45	G/62188	12
77713	31	315023	37	G/22402	44	G/29913	44	G/62195	14
79651	7	315024	35	G/22442	11	G/42025	8	G/62197	12
80280	42	315025	37	G/22492	23	G/42041	40	G/62198	12
81367	41	315026	35	G/22604	11	G/42054	44	G/62199	12
87308	41	315027	35	G/22683	38	G/42063	16	G/62200	12
89620	40	315028	35	G/22819	21	G/42065	15	G/62201	12
90854	41	315029	35	G/22901	41	G/42094	14	G/62202	12
93846	7	315030	35	G/24753	5	G/42098	33	G/62238	16
98458	41	315031	35	G/26091	16	G/42168	16	G/62290	15
101906	39	315032	20	G/26253	16	G/42260	36	G/62291	15
102258	35	315033	20	G/26353	5	G/42302	40	G/62475	25
103670	39	315034	20	G/26501	27	G/42306	36	G/62502	11
118175	28	315035	20	G/26984	6	G/42313	23	G/62503	11
122522	28	315036	19	G/27390	44	G/42389	21	G/62511	27
122523	28	320205	36	G/27522	11	G/42395	21	G/62514	10
125673	28	350083	5	G/28111	32	G/42419	17	G/62515	10
142668	41	350084	5	G/28330	19	G/42420	37	G/62518	11 - 12
200539	40	350205	36	G/28331	19	G/42436	16	G/63022	24
305500	18	350235	39	G/28565	14	G/42583	33	G/63023	31
305501	18	350236	39	G/28579	16	G/42694	40	G/63024	31
305502	18	350237	39	G/28605	32	G/44827	20	G/63025	31
305503	18	350238	39	G/28651	16	G/45148	8 - 21 - 26	G/63101	32
305504	18	350240	7	G/28717	33	G/45178	23	G/63105	32
305505	18	G/6116	11	G/28718	33	G/45455	23	G/63109	32
305506	19	G/6280	8 - 32	G/28719	33	G/45637	28	G/63110	36
305507	19	G/6365	8	G/28720	33	G/45721	23	G/63112	34
305508	19	G/6471	37	G/28721	33	G/45724	23	G/63114	36
305509	19	G/6476	11	G/28722	33	G/45725	23	G/63115	34 - 36
305510	19	G/6480	25	G/28900	38	G/45790	39	G/63118	34
305511	19	G/6481	11	G/28901	38	G/45791	40	G/63119	34
305512	19	G/6505	10	G/29087	15	G/48358	12	G/63137	42
305513	19	G/7203	23	G/29170	32	G/48359	12	G/63141	32
305514	19	G/7229	34	G/29171	32	G/48419	43	G/63142	11
305515	19	G/7636	44	G/29353	8	G/48421	43	G/63148	28
305516	19	G/7664	25	G/29354	14	G/48463	27	G/63150	37
305517	19	G/7749	10	G/29369	44	G/48499	36	G/63156	30
305518	20	G/8061	37	G/29397	16	G/48503	35 - 36	G/63157	26
305519	20	G/8066	11	G/29415	11	G/48506	36	G/63158	26
305520	20	G/9073	23	G/29423	8	G/48509	35 - 36	G/63165	26
305521	20	G/9315	43	G/29429	11	G/48522	35 - 36	G/63168	33
305522	20	G/10146	16	G/29432	11	G/48523	35	G/63173	23
305523	20	G/10202	24	G/29489	25	G/60417	21	G/63174	33
305524	20	G/10935	8	G/29524	8 - 33	G/60475	5 - 15	G/63175	42
305525	20	G/11534	11	G/29568	8	G/60476	45	G/63179	36
305526	20	G/11556	30	G/29569	8	G/62006	10	G/63180	31

OLDTIMERWORKSHOP.COM

Numero Number Numéro	Pagina Page	Numero Number Numéro	Pagina Page	Numero Number Numéro	Pagina Page	Numero Number Numéro	Pagina Page	Numero Number Numéro	Pagina Page
G/63181	43	G/400032	5	G/400279	7	G/400557	7	G/401643	43
G/63182	43	G/400033	5	G/400303	16	G/400558	10	G/401669	8
G/63183	21	G/400034	6	G/400306	17	G/400571	16	G/401711	43
G/63189	43	G/400035	4	G/400310	17	G/400582	6	G/401712	43
G/63190	41	G/400036	4	G/400311	17	G/400599	15	G/401713	43
G/63194	27	G/400037	5	G/400312	17	G/400600	4	G/401714	43
G/63200	24	G/400038	5	G/400313	17	G/400601	4	G/401721	33
G/63201	28	G/400039	5	G/400314	17	G/400602	17	G/401722	33
G/63202	27	G/400041	8	G/400320	17	G/400609	11	G/401723	33
G/63205	18	G/400042	5	G/400355	17	G/400617	11	G/401724	33
G/63209	34	G/400043	4	G/400356	17	G/400626	22	G/401725	33
G/63211	36	G/400044	4	G/400362	24	G/400652	24	G/401742	27
G/63212	44	G/400045	5	G/400363	25	G/400653	24	G/401744	25
G/63215	28	G/400047	5	G/400364	24	G/400671	11	G/401745	27
G/63216	28	G/400048	5	G/400365	24	G/400675	6	G/401746	13
G/63217	26	G/400051	8	G/400369	30	G/400677	11	G/401749	13
G/63218	28	G/400052	8	G/400370	30	G/400678	11	G/401752	26
G/63219	28	G/500053	6	G/400371	31	G/400707	16	G/401755	28
G/63220	27	G/400057	7	G/400379	31	G/400708	16	G/401784	37
G/63221	28	G/400058	7	G/400380	31	G/400709	22	G/401785	41
G/63222	28	G/400062	8	G/400381	31	G/400719	21	G/401786	15
G/63223	27	G/400063	9	G/400382	31	G/400727	5	G/401787	15
G/63226	36	G/400064	9	G/400383	32	G/400789	17	G/401815	37
G/64032	16	G/400065	15	G/400391	31	G/400955	24	G/401816	34
G/64035	22	G/400066	15	G/400392	31	G/400987	32	G/401817	34
G/64036	22	G/400068	7	G/400396	37	G/400996	18	G/401818	41
G/64039	22	G/400069	7	G/400401	29	G/401028	28	G/401821	37
G/64041	22	G/400072	7	G/400403	31	G/401074	38	G/401822	36
G/64042	22	G/400080	14	G/400405	37	G/401075	40	G/401825	6
G/64043	22	G/400081	14	G/400407	28	G/401078	40	G/401854	42
G/64044	22	G/400082	7	G/400410	32	G/401079	40	G/401855	42
G/64045	23	G/400083	17	G/400413	25	G/401080	40	G/401856	42
G/64046	23	G/400084	17	G/400414	34	G/401081	23	G/401857	42
G/64154	22	G/400085	17 - 32	G/400416	27	G/401083	28	G/401858	42
G/64219	25	G/400086	17	G/400417	27	G/401085	23	G/401896	8
G/64242	35	G/400094	5	G/400419	31	G/401086	23	G/401897	8
G/64243	35	G/400095	5	G/400420	30	G/401351	45	G/401898	8
G/64287	37	G/400096	7	G/400422	24	G/401369	41	G/401903	29
G/64470	37	G/400097	7	G/400424	13	G/401492	37	G/402001	34
G/68019	23	G/400098	7	G/400433	25	G/401493	37	G/402058	35
G/68228	25	G/400099	28	G/400434	25	G/401528	41	G/402059	35
G/68274	27	G/400100	7	G/400435	27	G/401544	43	G/402060	35
G/68283	15	G/400101	17	G/400441	25	G/401545	44	G/402061	35
G/68543	28	G/400103	6	G/400462	24	G/401546	44	G/402063	35
G/68672	28	G/400107	6	G/400464	31	G/401547	44	G/402064	36
G/68813	20	G/400110	4	G/400485	21	G/401548	44	G/402065	36
G/68816	20	G/400114	7	G/400489	6	G/401549	44	G/402066	35 - 36
G/68821	20	G/400115	6	G/400499	5	G/401550	44	G/402069	35
G/68837	20	G/400126	6	G/400500	5	G/401551	44	G/402071	35
G/68842	19	G/400127	6	G/400501	32	G/401552	44	G/402073	35
G/68843	19	G/400138	5	G/400502	7	G/401553	38	G/402074	35 - 36
G/68847	19	G/400144	15	G/400503	7	G/401554	40	G/402075	35
G/68877	33	G/400146	14	G/400504	7	G/401557	44	G/402076	35
G/68878	33	G/400147	14	G/400506	6	G/401605	40	G/402077	35
G/68879	33	G/400148	15	G/400511	4	G/401606	40	G/402092	36
G/68880	33	G/400149	15	G/400512	4	G/401618	8	G/402093	36
G/68881	33	G/400150	15	G/400532	28	G/401621	40	G/402094	36
G/68882	33	G/400151	15	G/400538	12	G/401623	40	G/402097	37
G/98458	41	G/400152	15	G/400539	17	G/401626	43	G/402126	6
G/400018	5	G/400153	15	G/400540	25	G/401627	43	G/402127	6
G/400019	5	G/400154	8	G/400541	22	G/401628	43	G/402211	8
G/400027	17	G/400155	14	G/400543	32	G/401629	43	G/402229	15
G/400028	17	G/400156	7	G/400554	29	G/401636	39	G/402357	10
G/400029	7	G/400240	6	G/400555	7	G/401637	39	G/402367	38
G/400030	6	G/400277	7	G/400556	7	G/401638	40	G/402368	38

OLDTIMERWORKSHOP.COM

Numero Number Numéro	Pagina Page	Numero Number Numéro	Pagina Page	Numero Number Numéro	Pagina Page	Numero Number Numéro	Pagina Page	Numero Number Numéro	Pagina Page
G/402369	38	S. 3056	15 - 23 - 27	S. 13782	40	S. 20007	36	S. 31087	27
G/402370	38	S. 3058	25 - 27 -30	S. 13880	26	S. 20104	40	S. 31088	26 - 27
G/402372	39		41	S. 15001	39	S. 20105	37	S. 31089	43
G/402373	39	S. 5964	22	S. 15235	35	S. 20106	27	S. 31090	35 - 36
G/402374	39	S. 6032	41	S. 15520	31	S. 20107	15	S. 31092	29
G/402375	39	S. 6380	16	S. 15539	9	S. 20108	28 - 30 - 31	S. 31116	25 - 41
G/402376	39	S. 6610	14	S. 15578	32	S. 20206	23 - 26 - 28	S. 31117	41
G/402377	39	S. 6639	8	S. 15719	17		40	S. 31119	25
G/402378	39	S. 6728	24	S. 15731	41	S. 20208	6 - 25 - 27	S. 31120	27 - 39
G/402379	40	S. 6730	32	S. 16403	40		41	S. 31154	25
G/402380	40	S. 6965	17	S. 16406	15 - 27 - 28	S. 20210	25 - 35	S. 31157	37
G/402381	40	S. 6977	17	S. 16407	15 - 35	S. 21112	8	S. 31159	35
G/402382	38	S. 8305	40	S. 16408	25 - 27 - 28	S. 30059	23		
G/402530	8	S. 12138	43		41	S. 30075	30		
G/402534	8	S. 12533	13 - 32 - 40	S. 16410	25	S. 30077	31		
S. 10	8	S. 12536	23	S. 16412	8	S. 30239	41		
S. 904	35	S. 12540	6 - 39 - 41	S. 16626	37	S. 30240	31		
S. 2440	25 - 32 - 35	S. 13776	6	S. 16647	6	S. 31082	13		
	36	S. 13777	43	S. 20006	29 - 32	S. 31086	27		

PIAGGIO & C. - S. p. A.

S.I.A.T. - Ufficio Pubblicazioni Tecniche (Pontedera)

Pubblicazione dis. n. 170250/P.R.

1.a Edizione 6000/7211

Arti Grafiche C. MORI - 50129 Firenze - Via Cavour, 21 - Tel. 216.655

OLDTIMERWORKSHOP.COM

Tip. MORI

OLDTIMERWORKSHOP.COM